ООО «ВОРОНЕЖСКИЙ ЗАВОД СЕЛЬХОЗМАШИН»

КАТАЛОГ ДЕТАЛЕЙ И СБОРОЧНЫХ ЕДИНИЦ

ПЕРЕДВИЖНОЙ ЗЕРНООЧИСТИТЕЛЬНЫЙ КОМПЛЕКС ПЗК-30 (ПЗК-30 У)

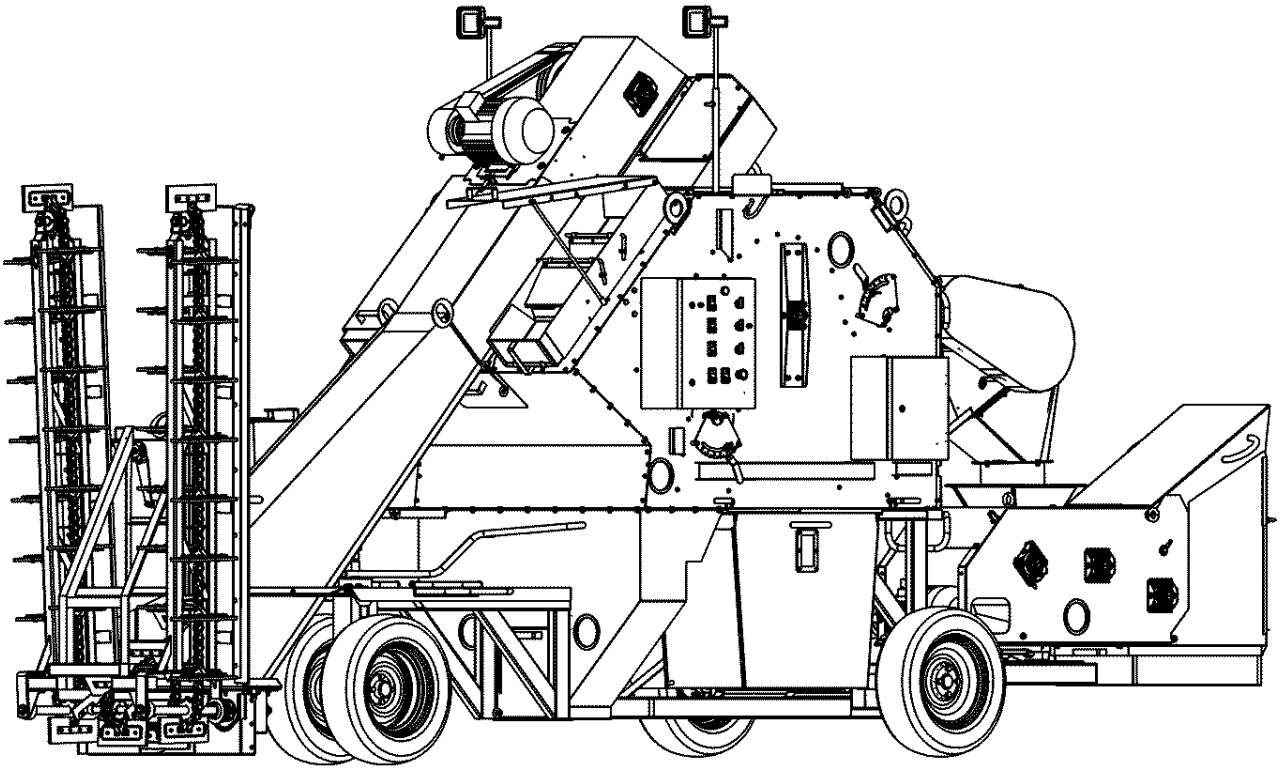

Воронеж 2023

ВВЕДЕНИЕ

Приведенная в каталоге номенклатура деталей охватывает все детали и сборочные единицы, которые могут потребоваться при эксплуатации и ремонте передвижного зерноочистительного комплекса ПЗК-30.

В каталог включены неразъёмные сборочные единицы (сварочные) без перечисления входящих в них деталей.

Каталог является справочным пособием при расчёте и составлении заявок на запасные части.

Для заказа необходимой детали (узла) достаточно найти на рисунке **номер этой детали** (узла), а по спецификации выписать **наименование**, **обозначение** и **необходимое количество** для заказа.

В связи с тем, что конструкция изделия постоянно совершенствуется, обозначения и внешний вид отдельных сборочных единиц и деталей могут отличаться от опубликованного материала.

Номер	Содержание	Страница
1	Введение	2
2	Передвижной зерноочистительный комплекс ПЗК-30	4
3	Рама и шасси	6
4	Шасси	8
5	Очистительный блок 1	10
6	Очистительный блок 2	12
7	Очистительный блок 3	14
8	Транспортер загрузки	16
9	Транспортер выгрузки	18
10	Приводы транспортера загрузки и выгрузки, натяжитель	20
11	Питатель (часть 1)	22
12	Питатель (часть 2)	24
13	Лебёдка, рамка натяжная, цепь скребковая	26
14	Редуктор	28
15	Блок триммера	30
16	Труба триммера	32
17	Шкафы электрические	34
18	Контейнер отходов шнековый (ПЗК-30 У)	36

ТЕХНИЧЕСКИЕ ХАРАКТЕРИСТИКИ

Наименование	Значение
Модель	ПЗК-30
Производительность за 1 ч основного времени, т/ч	30
Масса, кг	1530
Габаритные размеры в рабочем положении (длина×ширина×высота), мм	7500×4800×3500
Габаритные размеры в транспортном положении (длина×ширина×высота), мм	5200×1700×2750
Номинальная присоединяемая мощность, кВт	15,85

ПЕРЕДВИЖНОЙ ЗЕРНООЧИСТИТЕЛЬНЫЙ КОМПЛЕКС ПЗК-30 (рис. 1)

Номер	Наименование	Обозначение	Кол-во
1	Рама	ПЗК 30.01.000	1
2	Шасси	ПЗК 000.04.000	1
3	Питатель	ПЗС 100.06.000	1
4	Транспортер загрузки	ПЗК-З. 30.02.000	1
5	Транспортер выгрузки	ПЗК-В. 30.02.000	1
6	Очистительный блок	ПЗК 30.03.000	1
7	Триммер	ПЗС ЗР 000.03.000.1	1

ПЕРЕДВИЖНОЙ ЗЕРНООЧИСТИТЕЛЬНЫЙ КОМПЛЕКС ПЗК-30 рис. 1

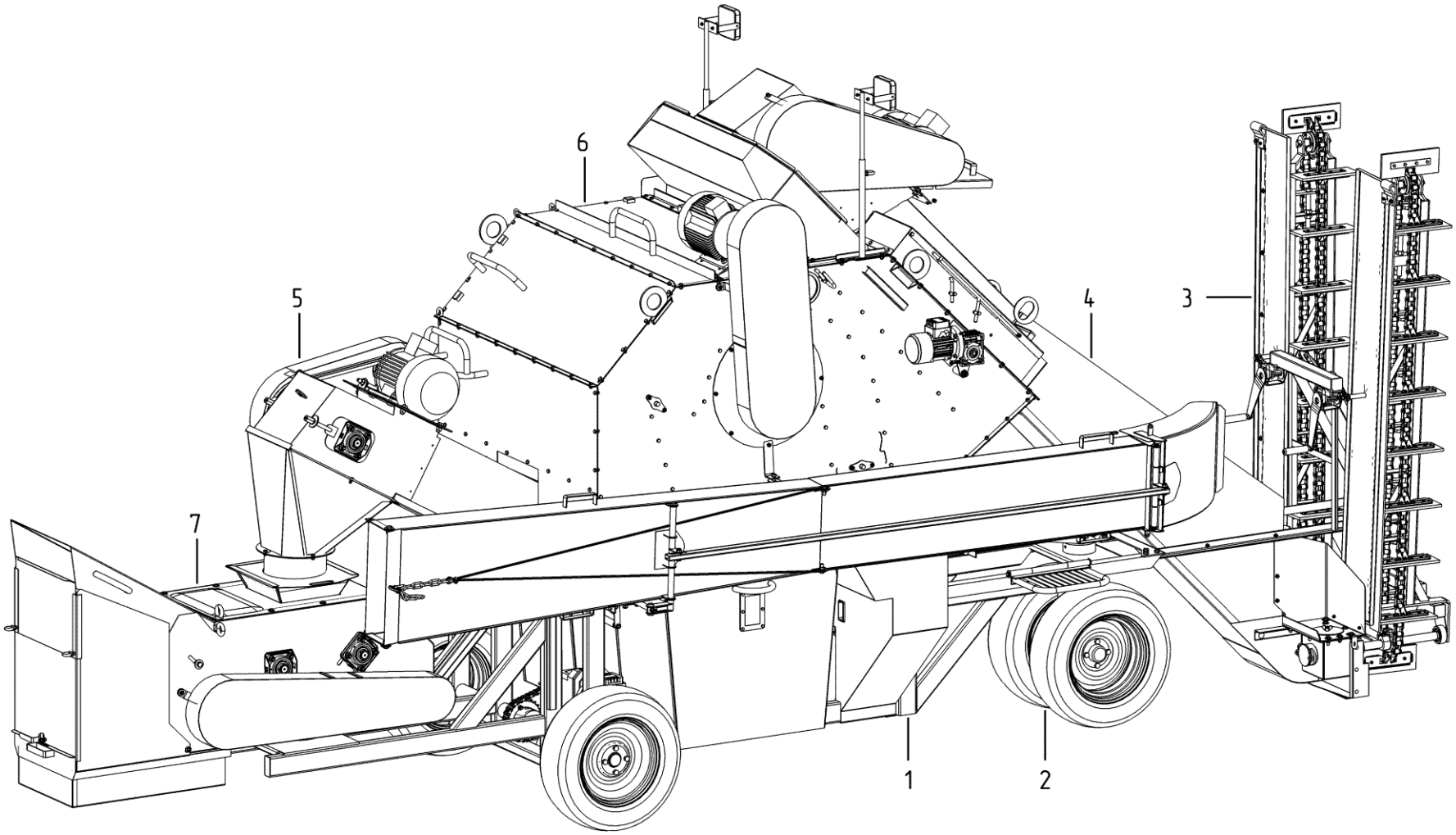

РАМА И ШАССИ (рис. 2)

Номер	Наименование	Обозначение	Кол-во
1	Рама	ПЗК 30.01.000	1
2	Шасси	ПЗК 000.04.000	1
3	Шибер приемника	ПЗК 000.01.010.110	1
4	Натяжитель	ПЗК 000.010.060	1
5	Заглушка ⌀120 мм		2
6	Полуось в сборе	ВАЗ 2103-2403069	2
7	Цепь	ПР-19,05-3180	1
8	Колесо в сборе	155, 165, 175/70R-13 80H	2
9	Рым гайка М8		4
10	Болт М12-6дх50.019 ГОСТ 7798-70		2
	Гайка М12-6Н.019 ГОСТ 5915-70		2
	Шайба А 12.019 ГОСТ 6958-78		2
	Шайба 12Л 019 ГОСТ 6402-70		2
11	Болт М12-6дх45.019 ГОСТ 7798-70		2
	Гайка М12-6Н.019 ГОСТ 5915-70		2
	Шайба А 12.019 ГОСТ 6958-78		2
	Шайба 12Л 019 ГОСТ 6402-70		2
12	Болт М10-6дх25.019 ГОСТ 7798-70		4
	Гайка М10-6Н.019 ГОСТ 5915-70		4
	Шайба 10Л 019 ГОСТ 6402-70		4
13	Болт колесный	ВАЗ 2108	8
14	Гайка М12-6Н.019 ГОСТ 5915-70		2
	Шайба 12.019 ГОСТ 6958-78		2
15	Мотор-редуктор с тормозом	TRC04-51.3-17.5-0.75-380-50	1
20	**Фиксатор триммера**		**1**
21	Рукоятка в сборе	ПЗК 30.01.020.1	1
22	Кронштейн	ПЗС 3Р 000.01.150	1
23	Лента	ПЗС 000.01.030	1
24	Накладка 150х30х8 (ремень БКН/1)	ПЗС 000.01.002	1
25	Заклепка С 4,8х20 ГОСТ 10301-80		2
			2
30	**Муфта**	**ПЗК 000.07.000**	**1**
31	Ступица	ПЗК 000.07.030	1
32	Полумуфта	ПЗК 000.07.020	1
33	Втулка	ПЗК 000.07.642	1
34	Пружина сжатия 70,3х47х4		1
35	Шпонка	ПЗК 000.07.542	1
36	Шайба	ПЗК 000.07.421	1
37	Болт М12-6дх80.019 ГОСТ 7798-70		1
40	**Дифференциал**	**ПЗС 000.05.000**	**1**
41	Кожух	ПЗС 000.05.010	1
42	Звездочка	ПЗС 000.05.411	1
43	Коробка дифференциала в сборе	ВАЗ 2101-2403018	1
44	Болт М10-д6х30 ГОСТ 7798-70		2
	Гайка М10-Н6 ГОСТ 5915-70		2
	Шайба 10Л ГОСТ 6402-70		2

РАМА И ШАССИ рис. 2

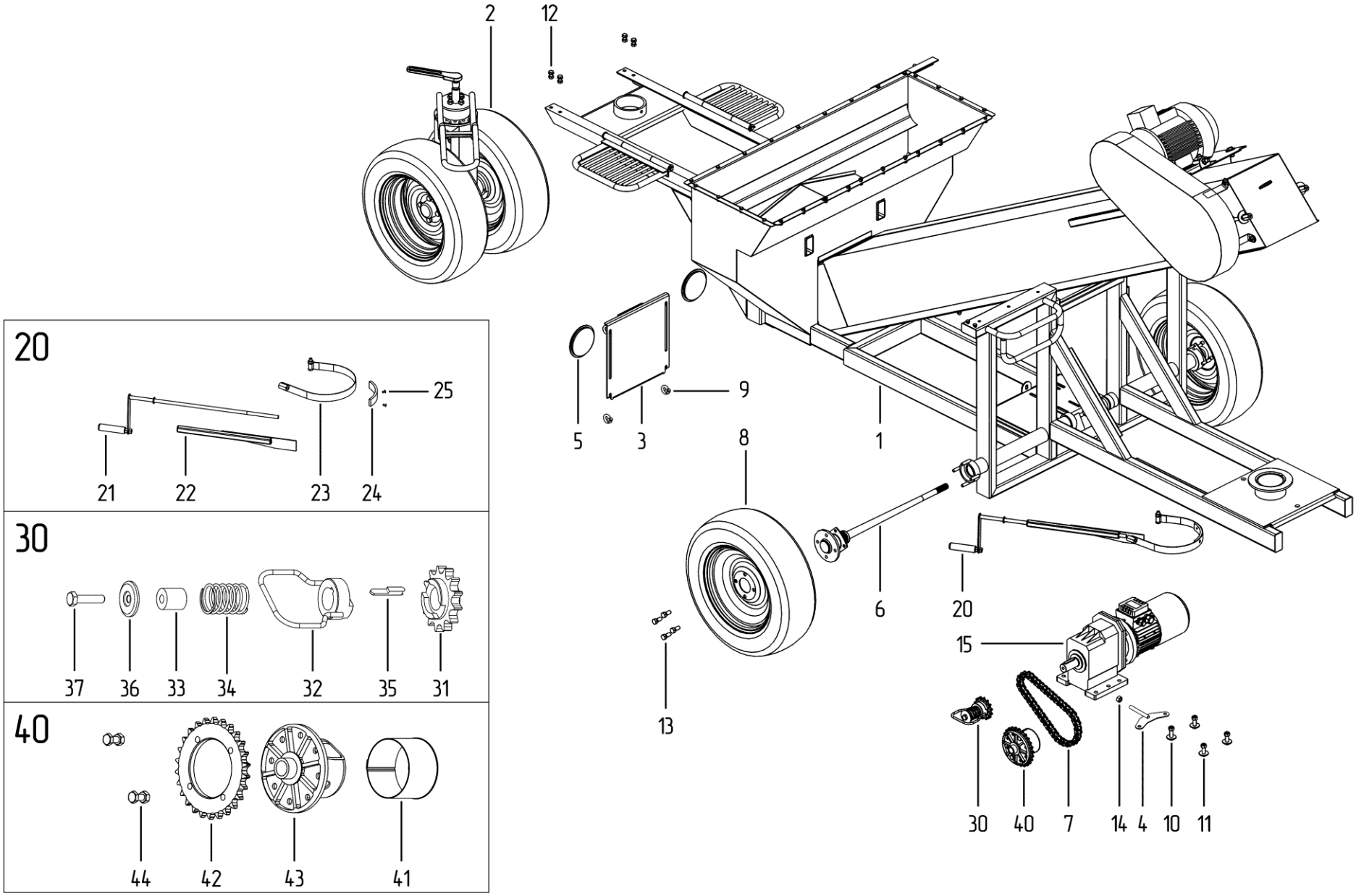

ШАССИ (рис. 3)

Номер	Наименование	Обозначение	Кол-во
1	Рычаг-кобра	ПЗК 000.04.010	1
2	Вилка	ПЗС 000.04.020	1
3	Стойка	ПЗС 000.04.030	1
4	Гайка специальная	ЗП 01.101	1
5	Ролик	ПЗС 000.04.050	2
6	Сепаратор	ПЗС 000.04.402	1
7	Винт	ПЗК 000.04.661	1
8	Шарик	7,938-20 ГОСТ 3722-81	24
9	Ступица переднего колеса в сборе	ВАЗ 2101-3103002	2
10	Подшипник	8204 ГОСТ 7872-89	1
11	Шайба	ПЗС 000.04.403	1
12	Шплинт 6,3х50.4 ГОСТ 397-79		1
13	Головка 1/2 дюйма		1
14	Ключ трещоточный		1
15	Колеса в сборе	155, 165, 175/70R-13 80H	2
16	Болт колесный	ВАЗ 2108	8
17	Шпилька М10 DIN 975, L=170 мм	ПЗС 000.04.621	1
	Гайка М10-6Н ГОСТ 5915-70-1		4
	Шайба 10Л ГОСТ 6402-70		2
18	Болт М12-6дх90 ГОСТ 7798-70		4
	Гайка М12-6Н.019 ГОСТ 5915-70-1		4
	Шайба 12Л ГОСТ 6402-70		4
19	Гайка ступицы		2
	Шайба ступицы	ВАЗ 2101-3103079	2
20	Колпак ступицы колеса	ВАЗ 2101-3101065	2

ШАССИ рис. 3

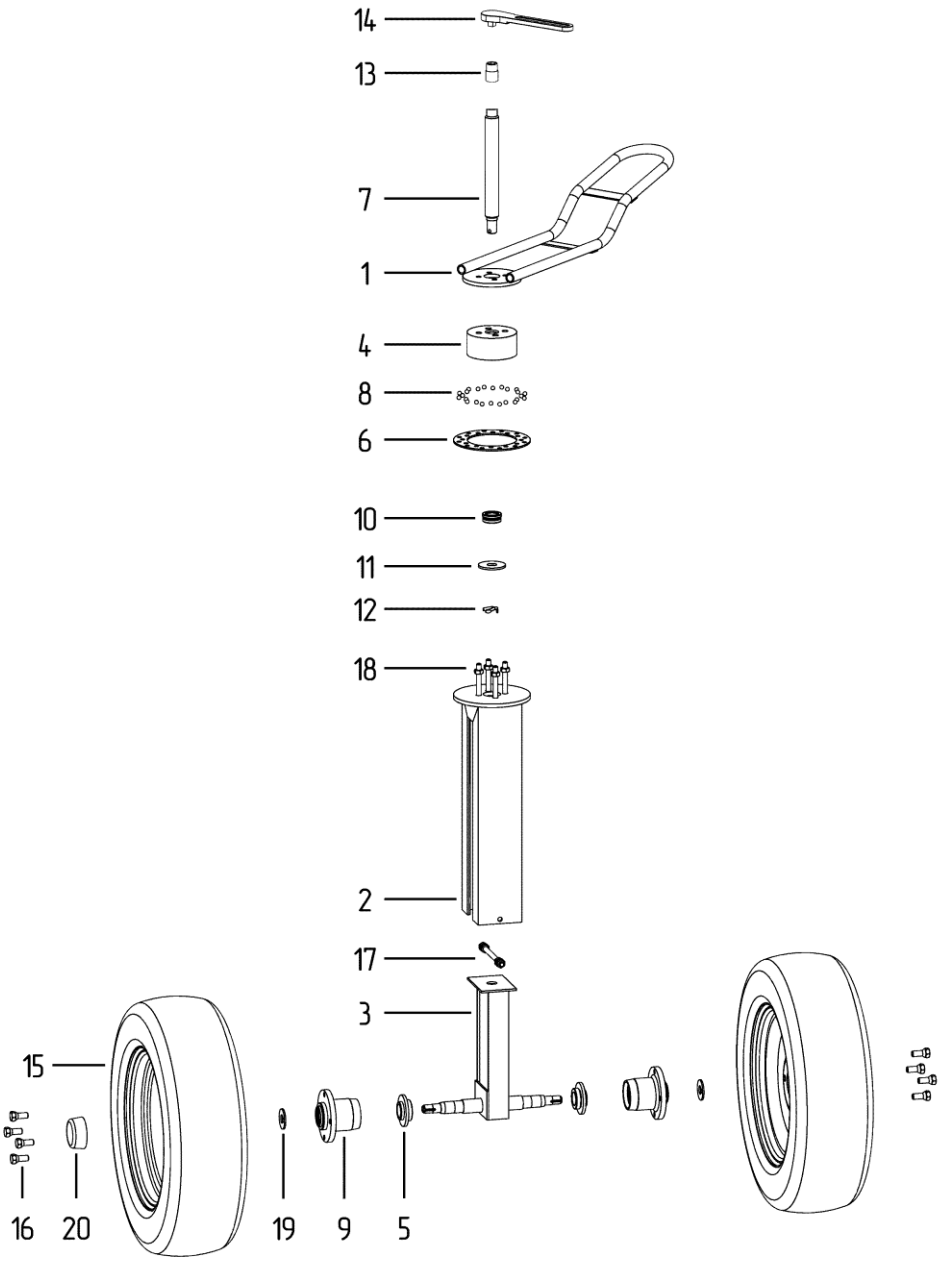

ОЧИСТИТЕЛЬНЫЙ БЛОК 1 (рис. 4)

Номер	Наименование	Обозначение	Кол-во
1	Боковина левая камеры	ПЗК 000.03.010.401.1-01	1
2	Основание съемника	ПЗК 000.03.010.403-02	1
3	Фланец заслонки	ПЗК 000.03.010.432	4
4	Заслонка флажковая	ПЗК 30.03.035	1
5	Заслонка в сборе	ПЗК 30.03.030	1
6	Сектор заслонки	ПЗК 000.03.010.433-01	1
7	Сектор заслонки	ПЗК 000.03.010.433	1
8	Рукоятка заслонки	ПЗК 000.03.000.031	2
9	Штырь	ПЗК 000.03.010.606	1
10	Рукоятка замка контейнера	ПЗК 000.03.000.478-01	1
11	Рукоятка замка контейнера	ПЗК 000.03.000.478	1
12	Кронштейн	ПЗК 000.03.010.437	1
13	Контейнер отходов	ПЗК 30.03.070	2
14	Втулка	ПЗК 000.03.010.605	4
	Гайка М8-6Н.019.LF ГОСТ Р 50273-92		4
15	Втулка	ПЗК 000.03.010.605-01	4
	Гайка М8-6Н.019.LF ГОСТ Р 50273-92		4
16	Заглушка ⌀120 мм		2
17	Подшипниковый узел	UCF 206	1
18	Гайка барашек М10		2
	Шайба А 10.019 ГОСТ 6958-78		2
19	Болт М8-6gх30.019 ГОСТ 7798-70		2
	Шайба А 8.019 ГОСТ 6958-78		2
	Шайба 8Л.019 ГОСТ 6402-70		2
20	Пружина 16,5х11х1,2	ПЗК 000.03.010.671	2
	Гайка М8-6Н.019.LF ГОСТ Р 50273-92		2
21	Гайка М8-6Н.019.LF ГОСТ Р 50273-92		4
	Шайба А.8.019 ГОСТ 11371-78		4
22	Гайка М12-6Н.019 ГОСТ 5915-70		4
	Шайба 12.019 ГОСТ 6402-70		4

ОЧИСТИТЕЛЬНЫЙ БЛОК 1 рис. 4

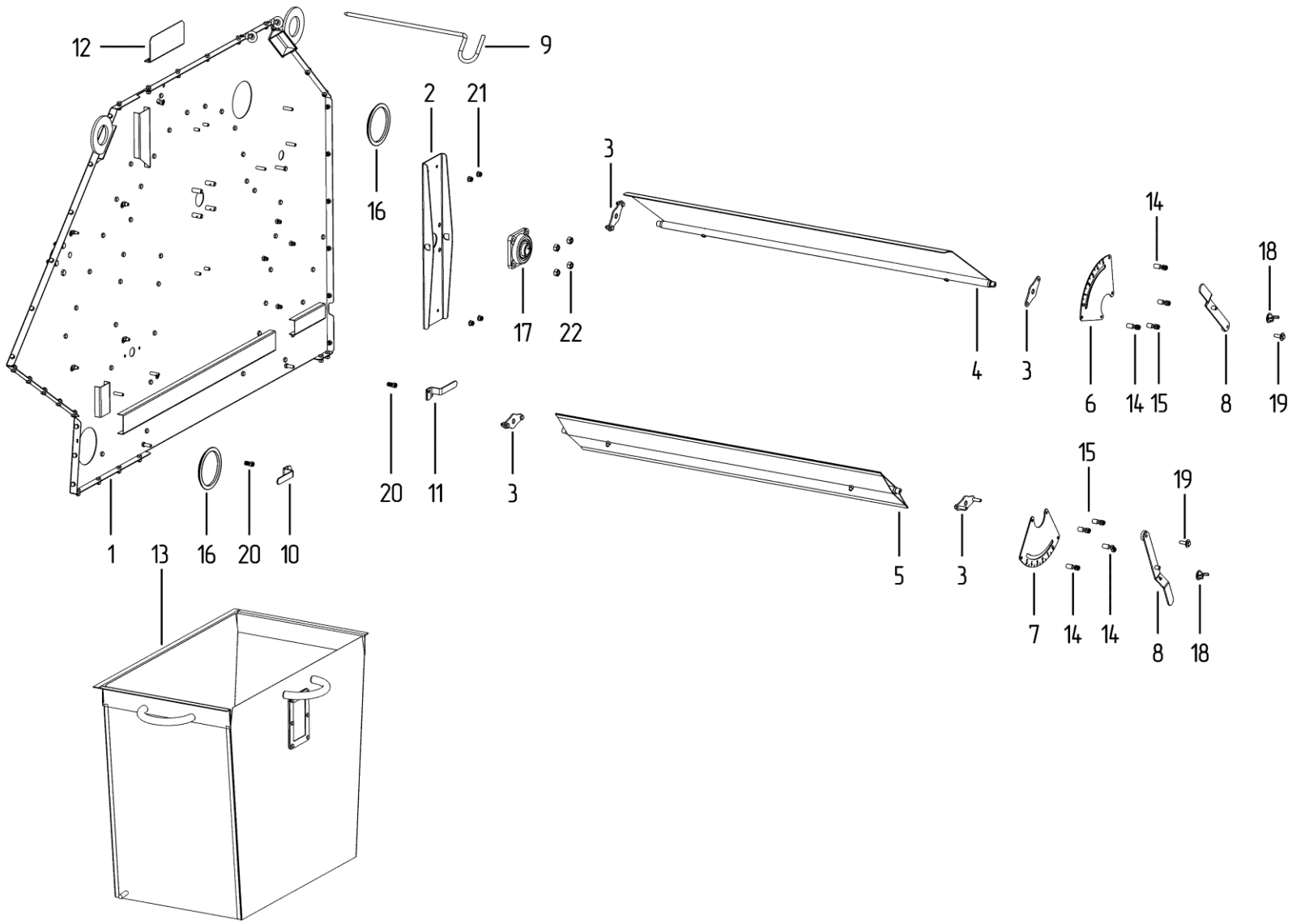

ОЧИСТИТЕЛЬНЫЙ БЛОК 2 (рис. 5)

Номер	Наименование	Обозначение	Кол-во
1	Боковина правая камеры	ПЗК 000.03.010.401.1	1
2	Стенка задняя	ПЗК 30.03.010.402	1
3	Крышка	ПЗК 30.03.010.404-01	1
4	Крышка	ПЗК 30.03.010.404	1
5	Стенка передняя	ПЗК 30.03.010.403	1
6	Шибер центрального РСП	ПЗК 30.03.010.160	1
7	Уголок	ПЗК 30.03.010.701	1
8	Уголок	ПЗК 30.03.010.701-01	1
9	Натяжитель	ПЗК 000.03.010.265	1
	Болт М12-6дх45.019 ГОСТ 7798-70		2
	Гайка М12-6Н.019 ГОСТ 5915-70		2
	Шайба А 12.019 ГОСТ 6958-78		2
	Шайба 12Л 019 ГОСТ 6402-70		2
	Гайка М12-6Н.019 ГОСТ 5915-70		2
	Шайба А.12.019 ГОСТ 11371-78		2
10	Площадка под ЭД	ПЗК 30.03.010.165	1
11	Кронштейн	ПЗК 000.03.010.420	2
12	Стойка	ПЗК 000.03.010.410	2
13	Фланец	ПЗК 000.03.000.404	1
14	Реактивная штанга	ПЗК 000.03.000.015	1
	Болт М6-6дх20.019 ГОСТ 7798-70		2
	Шайба 6Л.019 ГОСТ 6402-70		2
	Гайка М10-6Н.019.LF ГОСТ Р 50273-92		1
	Шайба А 10.019 ГОСТ 6958-78		2
15	Рукоятка замка контейнера	ПЗК 000.03.000.479-01	1
	Пружина 16,5х11х1,2	ПЗК 000.03.010.671	1
	Гайка М8-6Н.019.LF ГОСТ Р 50273-92		1
16	Рукоятка замка контейнера	ПЗК 000.03.000.479	1
	Пружина 16,5х11х1,2	ПЗК 000.03.010.671	1
	Гайка М8-6Н.019.LF ГОСТ Р 50273-92		1
17	Фланец вентилятора	ПЗК 000.03.025	1
18	Кронштейн	ПЗК 000.01.571	1
19	Основание съемника	ПЗК 000.03.403	1
20	Штырь	ПЗК 000.03.010.606	2
21	Заглушка ⌀120 мм		2
22	Подшипниковый узел	UCF 206	1
23	Прожектор 30 Вт		2
24	Электродвигатель	АИР100L4-4,0 кВт 1500 об/мин	1
25	Мотор-редуктор	NMRV040-40-35 B3-0,25-380-50/0,25 кВт 1400 об/мин	1
26	Шкив	ОВС А60.108.100-02 d28	1
27	Шкив	ЗП 03.108	1
28	Ремень В(Б)-1700		2
29	Рым гайка М8		2
30	Гайка М12-6Н.019 ГОСТ 5915-70		4
	Шайба 12.019 ГОСТ 6402-70		4
31	Болт М12-6дх40.019 ГОСТ 7798-70		2
	Гайка М12-6Н.019 ГОСТ 5915-70		2
	Шайба А 12.019 ГОСТ 6958-78		2
	Шайба 12Л.019 ГОСТ 6402-70		2

ОЧИСТИТЕЛЬНЫЙ БЛОК 2 рис. 5

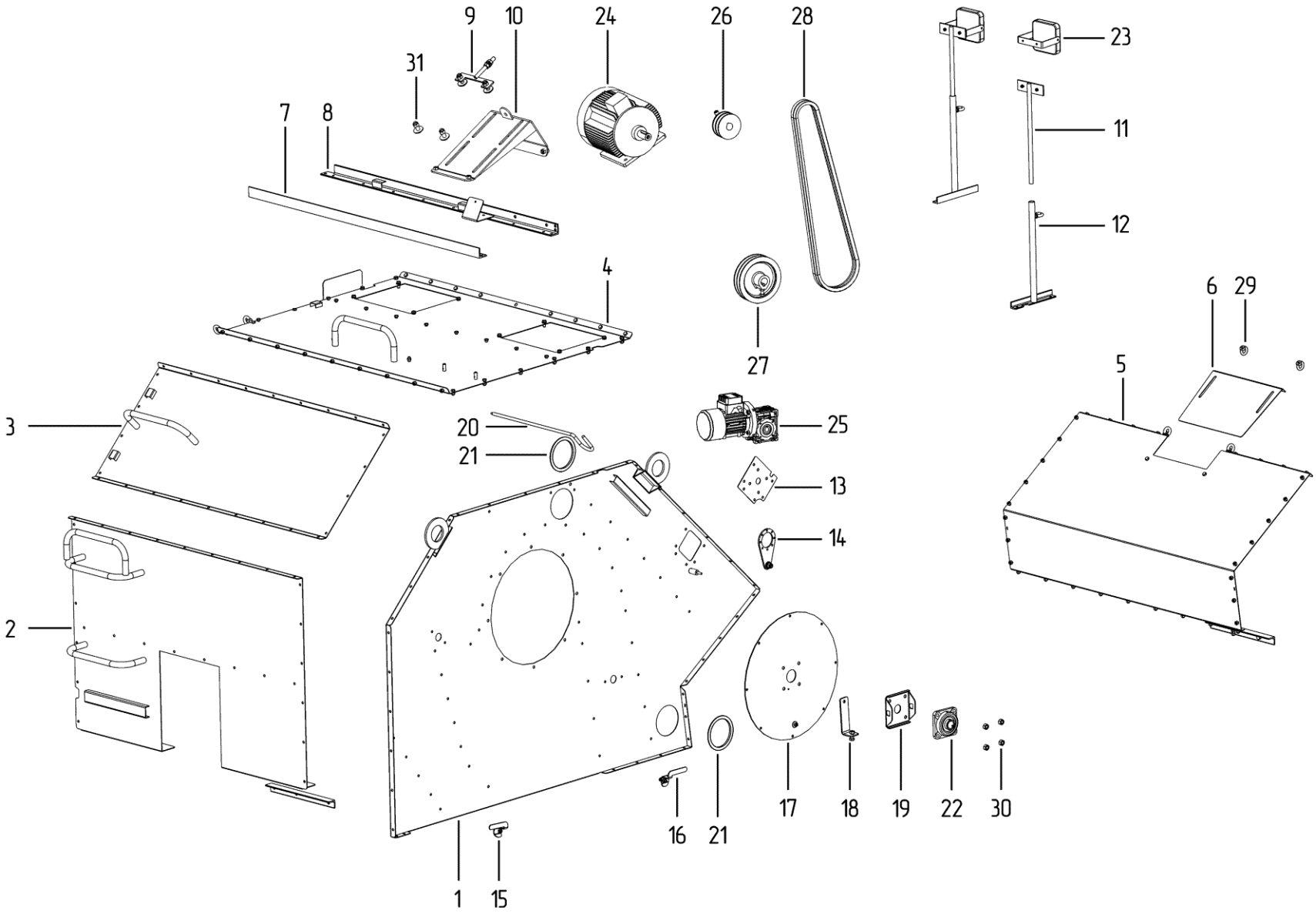

ОЧИСТИТЕЛЬНЫЙ БЛОК 3 (рис. 6)

Номер	Наименование	Обозначение	Кол-во
1	Перегородка	ПЗК 30.03.010.405	1
2	Перегородка	ПЗК 30.03.010.406	1
3	Перегородка	ПЗК 30.03.010.406-01	1
4	Перегородка	ПЗК 30.03.010.407	1
5	Отсекатель	ПЗК 30.03.036	1
6	Вентилятор	ПЗК 30.03.020.1	1
7	Распределитель	ПЗК 30.03.010.409	1
8	Перегородка	ПЗК 30.03.010.414	1
9	Перегородка	ПЗК 30.03.010.408	1
10	Косынка	ПЗК 000.03.010.411	1
11	Косынка	ПЗК 000.03.010.411-01	1
12	Боковое РСП №8	ПЗК 000.03.056	1
13	Боковое РСП №8	ПЗК 000.03.056-01	1
14	Центральное РСП №8	ПЗК 30.03.055	1
15	Усилитель перегородок	ПЗК 30.03.010.439	2
16	Стенка верхняя в сборе	ПЗК 30.03.010.210	1
17	Стенка верхняя в сборе	ПЗК 30.03.010.210-01	1
18	Крышка	ПЗК 000.03.010.220-01	1
19	Крышка	ПЗК 000.03.010.220	1
20	Совок	ПЗК 000.03.075	2
21	Штырь	ПЗК 000.03.010.603	4
22	Флажок	ПЗК 000.03.076-02	2
23	Флажок	ПЗК 000.03.076-01	2
24	Флажок бокового РСП	ПЗК 000.03.076.473.1-01	1
25	Флажок бокового РСП	ПЗК 000.03.076.473.1	1
26	Ось	ПЗК 30.03.060.210	1
27	Проушина	ПЗК 000.03.060.230.4	2
28	Толкатель встряхивателя (включает 27 и 40)	ПЗК 000.03.060.110.4	2
29	Упор	ПЗК 000.03.010.230	2
30	Подшипник UCF 204		3
31	Гайка М8-6Н ГОСТ 5915-70		4
	Шайба 8Л ГОСТ 6402-70		4
40	**Ролик**	**ПЗК 000.03.060.220**	**6**
41	Корпус подшипника	ПЗК 000.03.060.861	6
42	Ось ролика	ПЗК 000.03.060.662	6
43	Кольцо	ПЗК 000.03.060.862	6
44	Подшипник 180302 ГОСТ 8882-75		6
45	Кольцо А42.50 ХГА ГОСТ 13943-86		6
46	Гайка М10-6Н.019 ГОСТ 5915-70		12
	Шайба 10Л.019 ГОСТ 6402-70		12

ОЧИСТИТЕЛЬНЫЙ БЛОК 3 рис. 6

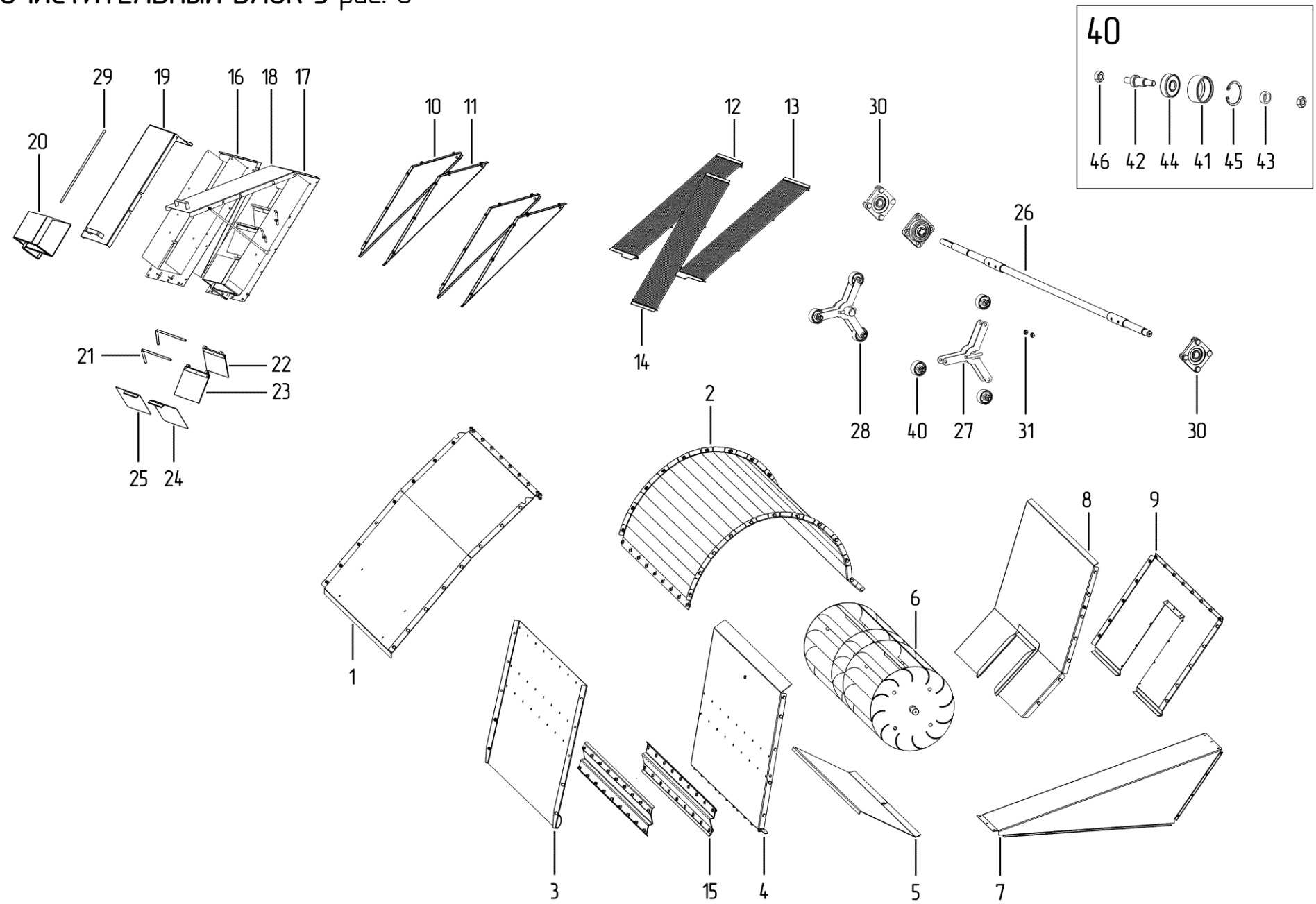

ТРАНСПОРТЕР ЗАГРУЗКИ (рис. 7)

Номер	Наименование	Обозначение	Кол-во
1	Корпус транспортера загрузки	ПЗК-3. 30.02.010.1	1
2	Бункер накопительный	ПЗК 30.03.040.2	1
3	Стенка	ПЗК 100.03.040.445.2	1
4	Стенка	ПЗК 100.03.040.445.2-01	1
5	Планка верхняя	ПЗК 30.03.040.120.2	1
6	Кожух ограждения	ПЗК 30.03.040.110.2	1
7	Площадка	ПЗС 100.02.260.1	1
8	Рамка	ПЗС 000.02.060	1
9	Ограждение	ПЗС 000.02.090	1
10	Привод	ПЗК 30.02.080	1
11	Основание съемника	ПЗК 000.03.403	2
12	Цепь транспортерная	33 скребка, L=7524 мм	1
13	Натяжитель цепи	ПЗС 100.02.070	1
14	Электродвигатель	АИР112МВ6-4,0 кВт 1000 об/мин	1
15	Подшипник	UCF 206	2
16	Гайка М12-6Н.019 ГОСТ 5915-70		2
17	Болт М12-6дх40.019 ГОСТ 7798-70		2
	Болт М12-6дх45.019 ГОСТ 7798-70		2
	Гайка М12-6Н.019 ГОСТ 5915-70		4
	Шайба А 12.019 ГОСТ 6958-78		4
	Шайба 12Л 019 ГОСТ 6402-70		4
18	Болт М10-6дх25.019 ГОСТ 7798-70		4
	Гайка М10-6Н.019 ГОСТ 5915-70		4
	Шайба А 10.019 ГОСТ 6958-78		4
	Шайба 10Л 019 ГОСТ 6402-70		4
19	Гайка М8-6Н.019 ГОСТ 5915-70		2
	Шайба 8.019 ГОСТ 6402-70		2
	Шайба 8.019 ГОСТ 11371-78		2
20	Гайка М12-6Н.019 ГОСТ 5915-70		8
	Шайба 12Л 019 ГОСТ 6402-70		8

ТРАНСПОРТЕР ЗАГРУЗКИ рис. 7

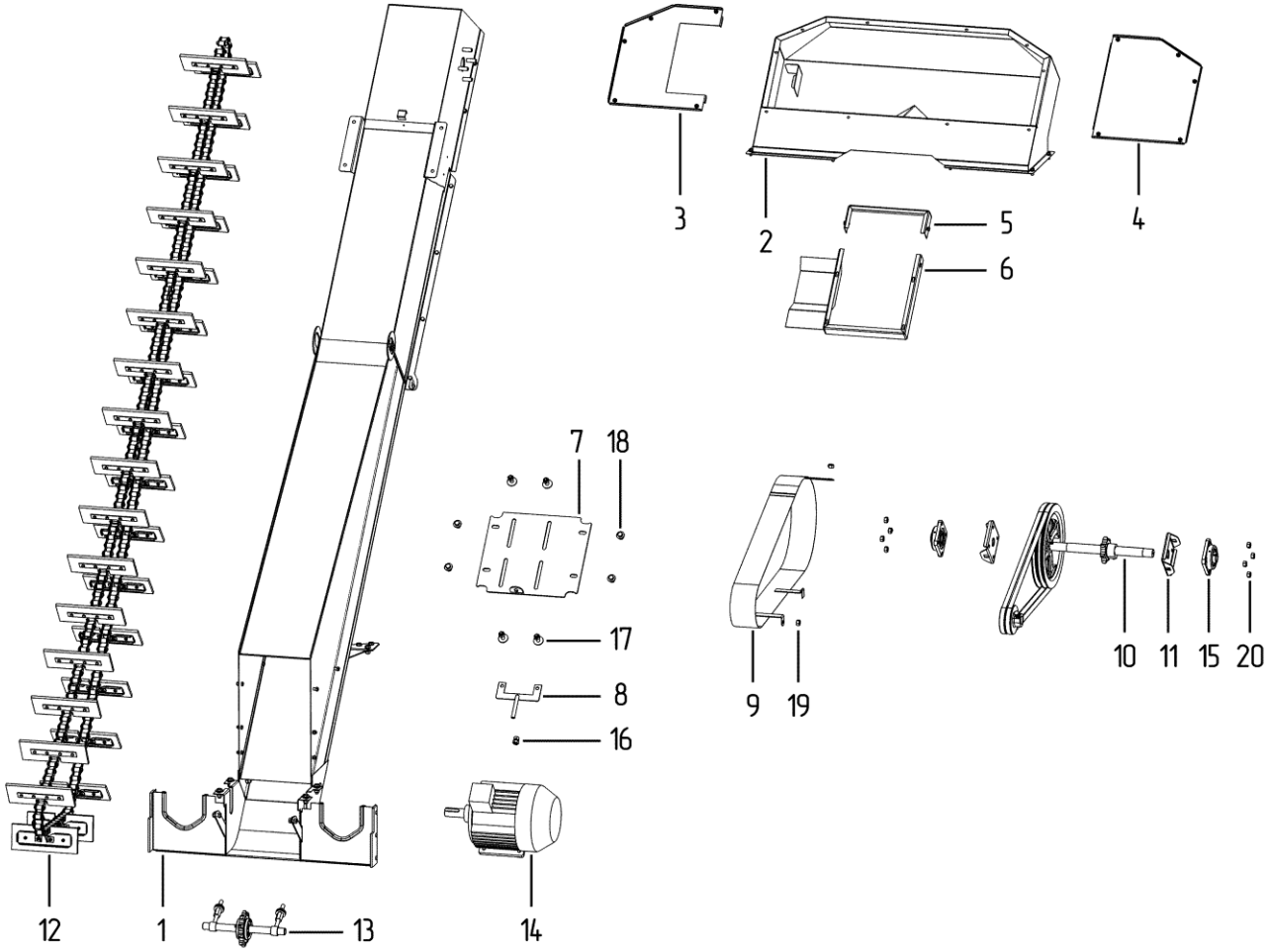

ТРАНСПОРТЕР ВЫГРУЗКИ (рис. 8)

Номер	Наименование	Обозначение	Кол-во
1	Корпус транспортера выгрузки	ПЗК-В. 30.02.010	1
2	Площадка	ПЗС 100.02.260.1	1
3	Рамка	ПЗС 000.02.060	1
4	Переходник	ПЗК 30.02.050	1
5	Насадка переходника	ПЗК 30.02.060	1
6	Основание съемника	ПЗК 000.03.403	2
7	Натяжитель	ПЗК 000.03.160	2
8	Натяжитель	ПЗС 000.03.011.260	2
9	Ограждение	ПЗК-В 000.02.095	1
10	Цепь транспортерная	25 скребка, L=5700 мм	1
11	Привод транспортера выгрузки	ПЗК-В. 30.02.070	1
12	Привод	ПЗК-В. 30.02.080	1
13	Электродвигатель	АИР112МА6-3 кВт 1000 об/мин	1
14	Подшипниковый узел	UCF 206	2
15	Болт М12-6gх30.019 ГОСТ 7798-70		4
	Гайка М12-6Н.019 ГОСТ 5915-70		4
	Шайба А 12.019 ГОСТ 6958-78		4
	Шайба 12/1.019 ГОСТ 6402-70		4
16	Болт М12-6gх45.019 ГОСТ 7798-70		2
	Болт М12-6gх40.019 ГОСТ 7798-70		2
	Гайка М12-6Н.019 ГОСТ 5915-70		4
	Шайба А 12.019 ГОСТ 6958-78		4
	Шайба 12/1.019 ГОСТ 6402-70		4
17	Гайка М12-6Н.019 ГОСТ 5915-70		2
	Шайба 12 ГОСТ 6958-78		2
18	Гайка М12-6Н.019 ГОСТ 5915-70		8
	Шайба 12/1 019 ГОСТ 6402-70		8
19	Гайка М8-6Н.019 ГОСТ 5915-70		2
	Шайба 8.019 ГОСТ 6402-70		2
	Шайба 8.019 ГОСТ 11371-78		2
20	Гайка соединительная (муфта) М12		2
	Гайка М12-6Н.019 ГОСТ 5915-70		2
	Шайба А.12.019 ГОСТ 11371-78		2

ТРАНСПОРТЕР ВЫГРУЗКИ рис. 8

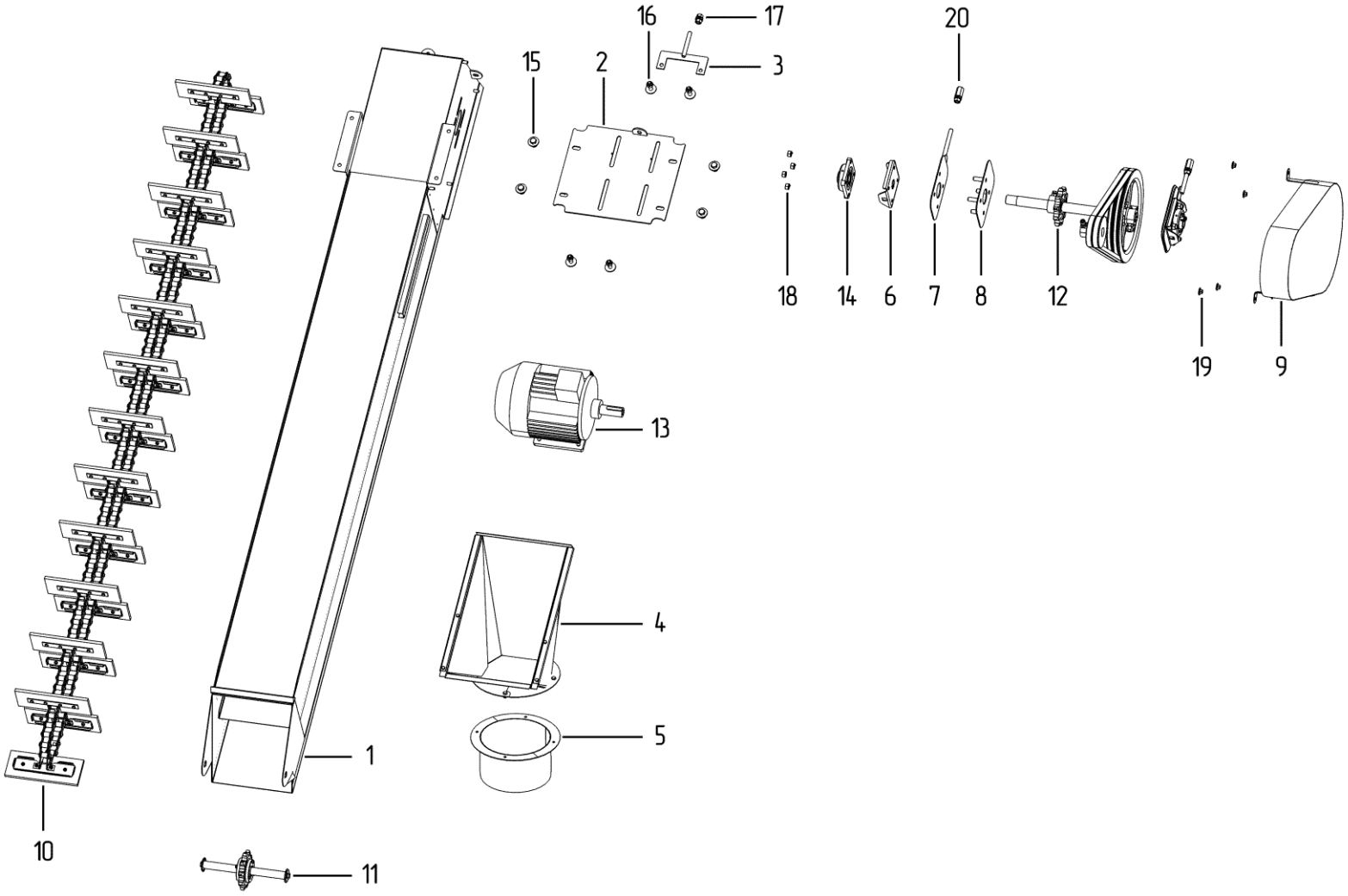

ПРИВОДЫ ТРАНСПОРТЕРА ЗАГРУЗКИ И ВЫГРУЗКИ, НАТЯЖИТЕЛЬ (рис. 9)

Номер	Наименование	Обозначение	Кол-во
	Привод транспортера загрузки	**ПЗК 30.02.080**	**1**
1	Вал	ПЗС 100.02.601-01	1
2	Шкив	ЗПА 04.103	1
3	Шкив	ОВС А60.108.110-02 d32	1
	Винт М10х30.019 ГОСТ 11738-84		1
	Гайка М10.019 ГОСТ 5915-70		1
4	Звёздочка	ЗС 1041 d32 z=7	1
5	Шпонка	8х7х58 ГОСТ 23360-78	1
6	Шпонка	8х7х63 ГОСТ 23360-78	1
7	Ремень В(Б)-1800/1850 ГОСТ 1284.1-89		2
8	Болт М10-6дх30.019 ГОСТ 7798-70		1
	Гайка М10.019 ГОСТ 5915-70		1
9	Винт М8х20 ГОСТ 8878-93		1
	Гайка М8 ГОСТ 5915-70		1
	Натяжитель цепи	**ПЗС 100.02.070**	**1**
1	Болт специальный	ПЗС 000.02.180	2
2	Ось	ПЗС 100.02.671	1
3	Звездочка в сборе		
4	Звездочка	ЗП 02.103	1
5	Крышка	ПЗС 000.02.471	2
6	Подшипник	180205 ГОСТ 8882-75 (6205)	2
7	Болт М6-6дх16 ГОСТ 7798-70		6
	Шайба 6.Л ГОСТ 6402-70		6
8	Гайка М12-6Н.6 ГОСТ 5915-70		2
	Гайка соединительная (муфта) М10	DIN 6334	2
	Шайба А 12.019 ГОСТ 6958-78		4
	Привод	**ПЗК-В.30.02.080**	**1**
1	Вал	ПЗК-В. 30.02.601	1
2	Шкив	ЗПА 04.103	1
	Шпонка	8х7х63 ГОСТ 23360-78	1
	Болт М10-6дх30 ГОСТ 7798-70		1
	Гайка М10-6Н ГОСТ 5915-70		1
3	Шкив	ОВС А60.108.110-02 d32	1
	Винт М10х30.019 ГОСТ 11738-84		1
	Гайка М10.019 ГОСТ 5915-70		1
4	Звёздочка	Н.023.211-02 d32 z=10	1
5	Шпонка	8х7х58 ГОСТ 23360-78	1
6	Ремень В(Б)-1500		2
7	Болт М10-6дх25 ГОСТ 7796-70		1
	Гайка М10-6Н ГОСТ 5915-70		1
	Привод транспортера выгрузки	**ПЗК-В. 30.02.070**	**1**
1	Ось	ПЗК-В. 30.02.671	1
2	Звездочка в сборе		
3	Звездочка	ЗП 02.103	1
4	Крышка	ПЗС 000.02.471	2
5	Подшипник	180205 ГОСТ 8882-75 (6205)	2
6	Болт М6-6дх16 ГОСТ 7798-70		6
	Шайба 6.Л ГОСТ 6402-70		6
7	Болт М10-6дх30 ГОСТ 7798-70		2
	Шайба 10Л ГОСТ 6204-70		2
8	Шайба ВАЗ амортизатора		2

ПРИВОД ТРАНСПОРТЕРА ЗАГРУЗКИ рис. 9

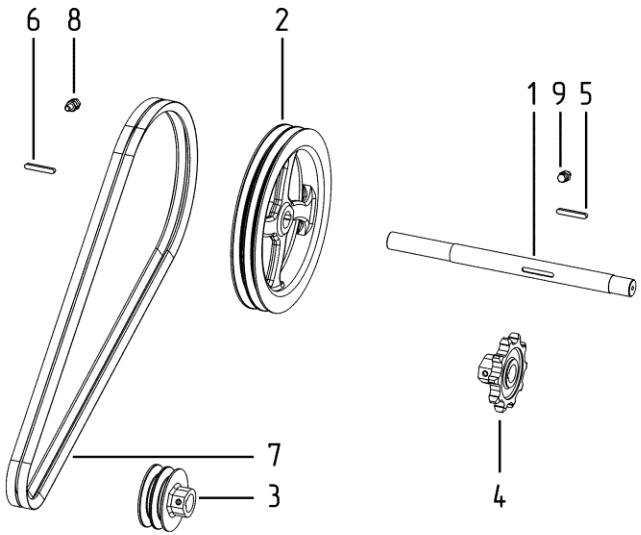

ПРИВОД

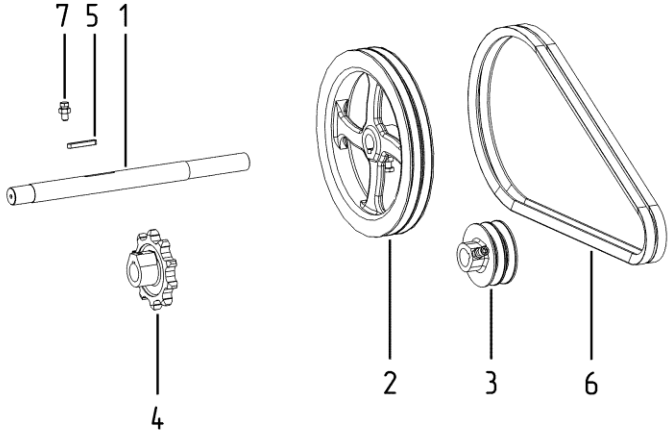

НАТЯЖИТЕЛЬ ЦЕПИ

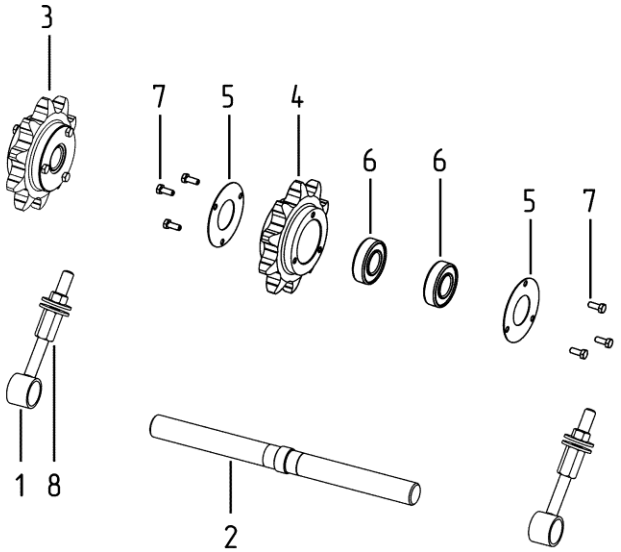

ПРИВОД ТРАНСПОРТЕРА ВЫГРУЗКИ

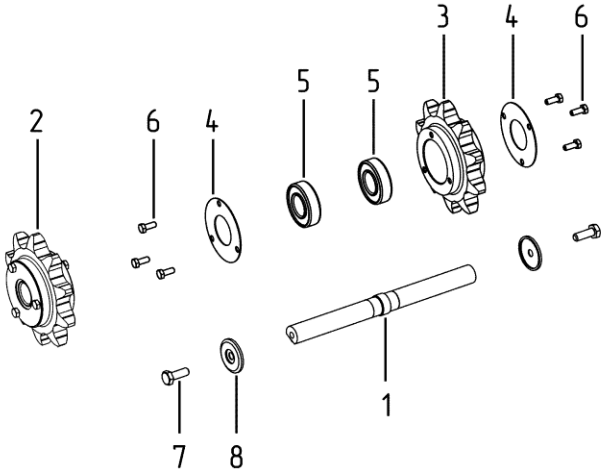

ПИТАТЕЛЬ (часть 1) (рис. 10)

Номер	Наименование	Обозначение	Кол-во
1	Питатель в сборе левый	ПЗК 000.06.100-01	1
2	Питатель в сборе правый	ПЗК 000.06.100	1
3	Редуктор	ПЗС 100.06.030	1
4	Рама питателя	ПЗС 100.06.040	1
5	Рычаг в сборе (лебёдка)	ПЗС 000.06.060.2	2
6	Кронштейн левый	ПЗС 000.06.070-01	1
7	Кронштейн правый	ПЗС 000.06.070	1
8	Фартук левый	ПЗС 000.02.427-01	1
9	Фартук правый	ПЗС 000.02.427	1
10	Подшипник	180205 ГОСТ 8882-75	2
11	Шайба А 20 ГОСТ 11371-78		4
12	Шплинт 4х40.4 ГОСТ 397-79		2
13	Болт М10-6gх25 ГОСТ 7798-70		4
	Гайка М10-6Н ГОСТ 5915-70		4
	Шайба 10Л ГОСТ 6402-70		4
	Шайба А.10 ГОСТ 11371-78		4
14	Болт М6-6gх16 ГОСТ 7798-70		4
	Гайка М6-6Н ГОСТ 5915-70		4
	Шайба 6Л ГОСТ 6402-70		4

ПИТАТЕЛЬ (часть 1) рис. 10

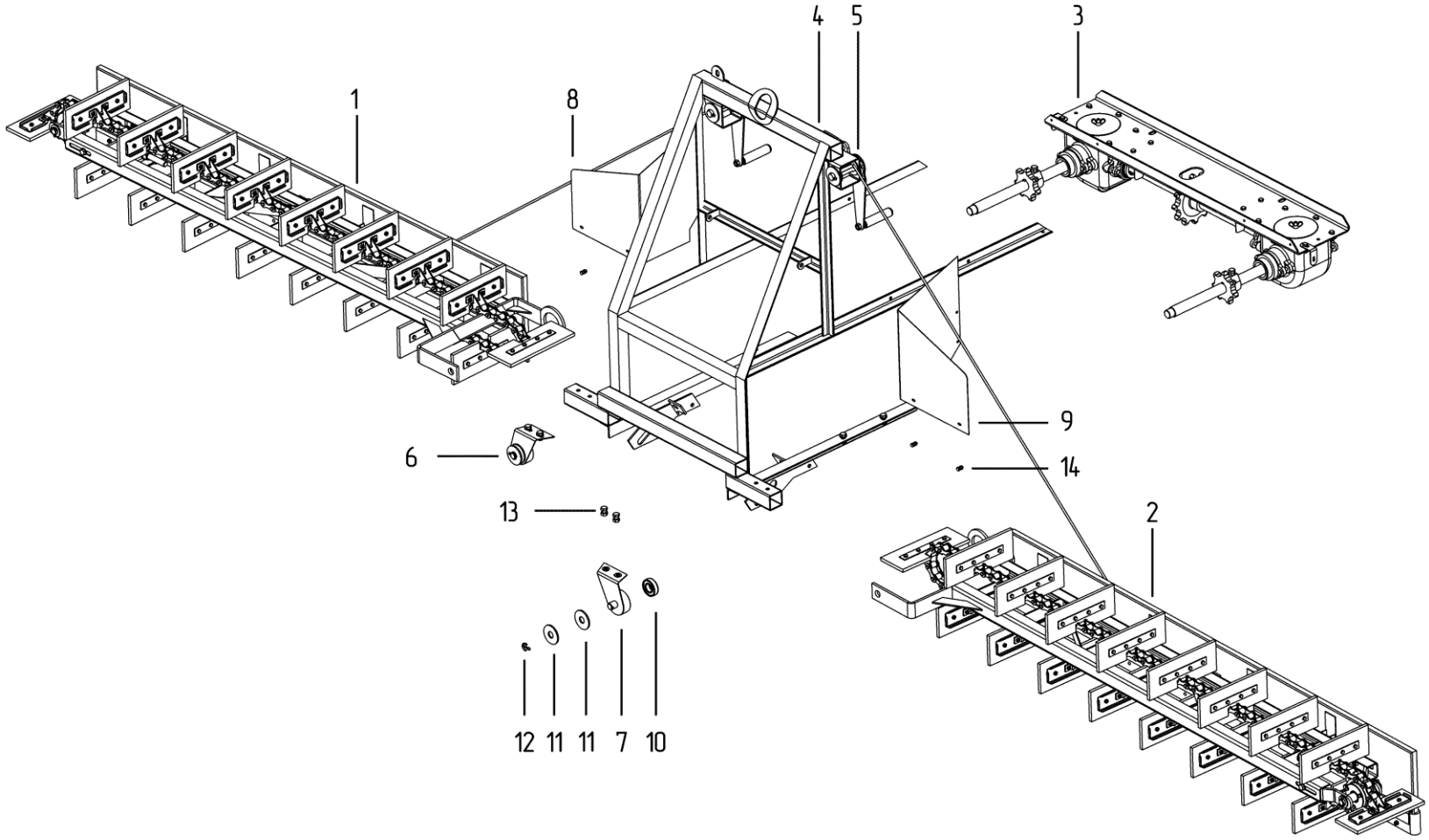

ПИТАТЕЛЬ (часть 2) (рис. 11)

Номер	Наименование	Обозначение	Кол-во
1	Каркас левый	ПЗС 000.06.020-01	1
2	Каркас правый	ПЗС 000.06.020	1
3	Рамка натяжная	ПЗС 000.06.010.1	2
4	Ремень БКН/Л 65 70х8 ГОСТ 23831	ПЗС 000.06.005	2
5	Цепь транспортерная	18 скребков, L=4104 мм	2
6	Болт (мебельный) М6х25.019 ГОСТ 7801-81		18
	Гайка М6-6Н.019 ГОСТ 5915-70		18
	Шайба А.6.019 ГОСТ 6958-78		18
	Шайба 6/1.019 ГОСТ 6402-70		18

ПИТАТЕЛЬ (часть 2) рис. 11

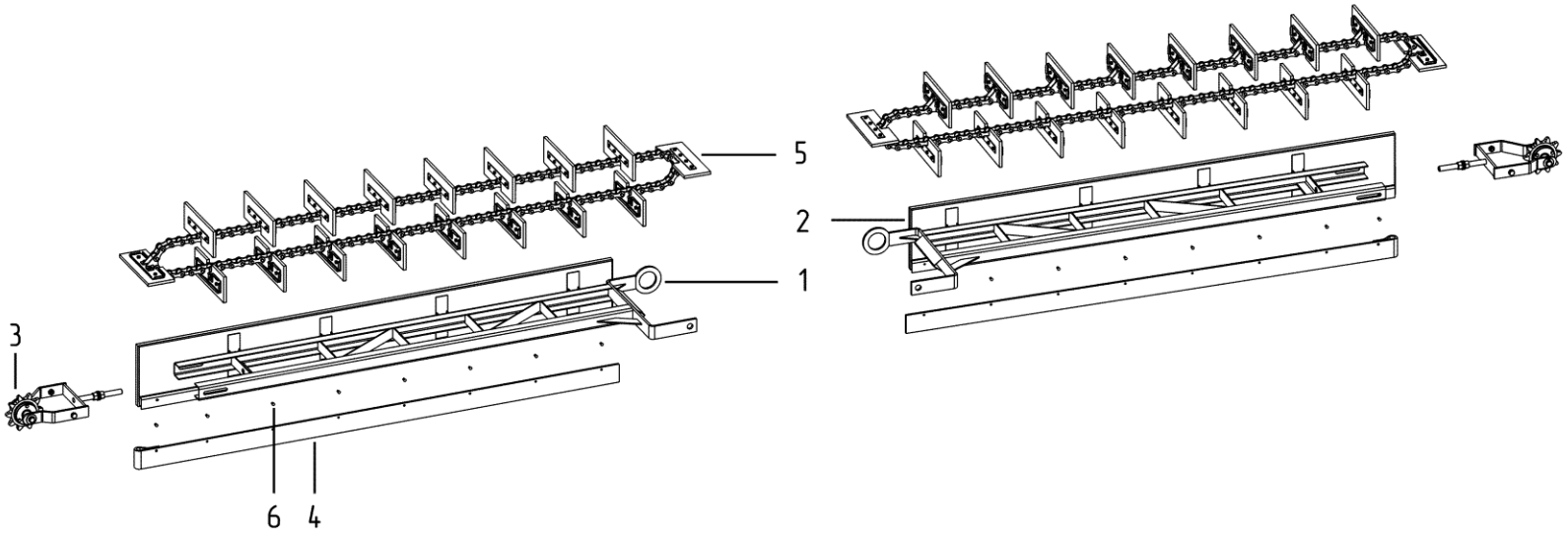

ЛЕБЁДКА, РАМКА НАТЯЖНАЯ, ЦЕПЬ СКРЕБКОВАЯ (рис. 12)

Номер	Наименование	Обозначение	Кол-во
	Лебёдка в сборе	**ПЗС 000.06.080**	**1**
1	Рычаг	ПЗС 000.06.060.1	1
2	Корпус лебёдки	ПЗС 000.06.210	1
3	Катушка	ПЗС 000.06.050	1
4	Ручка ПА6 черный, 25х12х105	ПЗС 000.01.001.1	1
5	Трос	d4 DIN EN 123885-4 (DIN 3055/3060) L=2200 мм	1
	Зажим	DIN 741	2
	Коуш	DIN 6899	1
6	Винт с внутренним шестигранником М10х120		1
	Гайка М10-6Н.019 ГОСТ 5915-70		2
	Шайба 10Л 019 ГОСТ 6402-70		1
	Шайба А.10.019 ГОСТ 11371-78		2
7	Шайба А 20.019 ГОСТ 6958-78		1-3
8	Шплинт 4х40.019 ГОСТ 397-79		1
	Рамка натяжная	**ПЗС 000.06.010.1**	**1**
1	Рамка	ПЗС 000.06.120.1	1
2	Звездочка	ЗП 02.103	1
3	Ось	ПЗС 000.06.611	1
4	Крышка	ПЗС 000.02.471	2
5	Подшипник	180205 ГОСТ 8882-75 (6205)	2
6	Болт М6-6g х 16. ГОСТ 7798-70		6
	Шайба 6Л ГОСТ 6402-70		6
7	Болт (мебельный) М10х30.019 ГОСТ 7802-81		2
	Гайка М10-6Н.019 ГОСТ 5915-70		2
	Шайба 10 019 ГОСТ 6402-70		2
8	Гайка М16-6Н.019 ГОСТ 5915-70		2
	Шайба А.16.019 ГОСТ 11371-78		2
9	Шайба А.20 ГОСТ 11371-78		2
10	Шплинт 3,2х36 ГОСТ 397-79		2
	Цепь скребковая		
1	Жесткость	ПЗС 000.02.461	1
2	Накладка	ПЗС 000.02.462	1
3	Скребок		1
4	Звено скребка		2
5	Звено		1
6	Заклёпка стальная полукруглая		4

РАМКА НАТЯЖНАЯ рис. 12

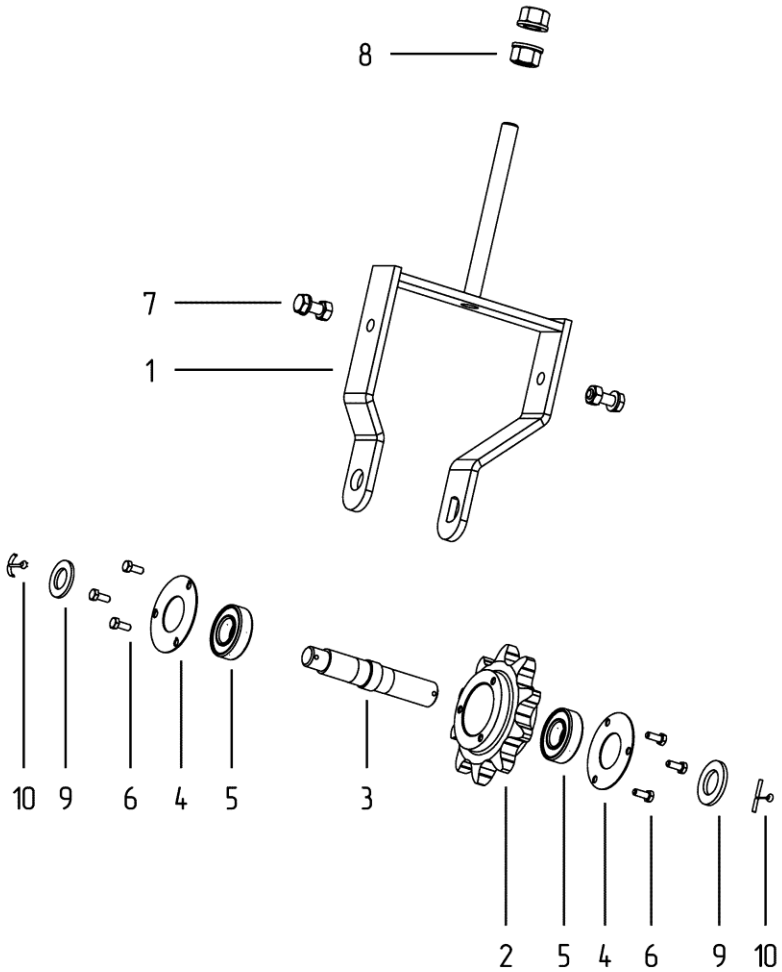

ЛЕБЁДКА

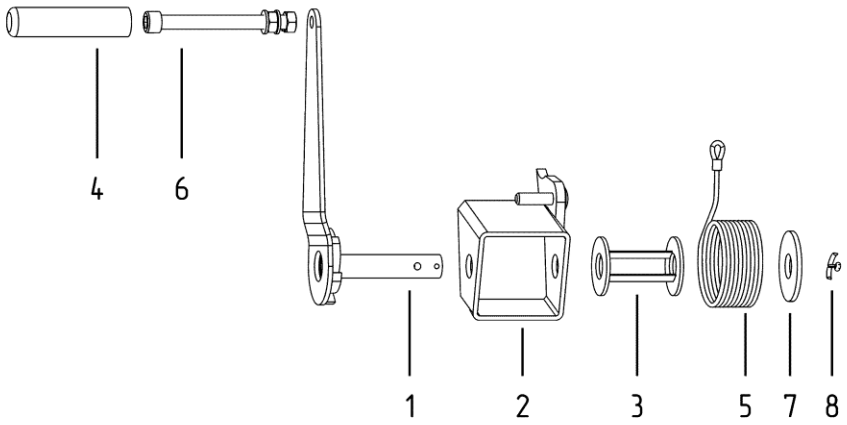

ЦЕПЬ СКРЕБКОВАЯ

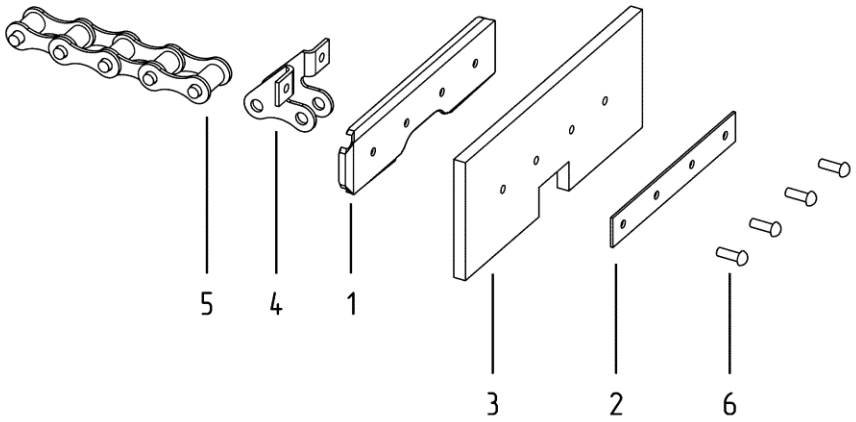

РЕДУКТОР (рис. 13)

Номер	Наименование	Обозначение	Кол-во
1	Крышка подшипника	ПЗС 000.06.140 (ЗПН 1007 А)	2
2	Крышка подшипника	ПЗС 000.06.130 (ЗС 1019)	2
3	Корпус редуктора	ПЗС 000.06.190	2
4	Крышка	ПЗС 000.06.465 (ЗП 1012)	2
5	Звёздочка	ЗС 1038	1
6	Звёздочка	ЗС 1041	2
7	Крышка	ПЗС 100.06.431	1
8	Крышка	ПЗС 000.06.432	2
9	Планка	ПЗС 000.06.433	2
10	Кронштейн	ПЗС 000.02.425	2
11	Щека	ПЗС 000.06.436	2
12	Вал опорный	ПЗС 000.06.633.1	2
13	Вал	ПЗС 100.06.634	1
14	Колесо коническое	ЗС 6029	2
15	Шестерня коническая	ЗПН 6011	2
16	Прокладка	ПЗС 000.06.002	4
17	Прокладка	ПЗС 000.06.003	2
18	Прокладка	ПЗС 000.06.004	2
19	Шайба регулировочная	ПЗС 000.06.437	2
20	Подшипник	11206 (1207К+Н207)	6
21	Манжета 1,2-30х52-1 ГОСТ 8752-75		4
22	Болт М8-g6х25 ГОСТ 7798-70		4
	Гайка М8-Н6.5 ГОСТ 5915-70		4
	Шайба 8Л ГОСТ 6402-70		4
	Шайба А8 ГОСТ 11371-78		4
23	Болт М8-g6х25 ГОСТ 7798-70		2
	Гайка-барашек М8 - DIN 315		2
24	Болт М8-g6х25 ГОСТ 7798-70		12
	Гайка М8-Н6.5 ГОСТ 5915-70		12
	Шайба А8.01.019 ГОСТ 6958-78		12
	Шайба 8Л ГОСТ 6402-70		12
25	Болт М8-g6х30 ГОСТ 7798-70		4
	Шайба 8Л ГОСТ 6402-70		4
26	Болт М8-g6х30 ГОСТ 7798-70		8
	Шайба 8Л ГОСТ 6402-70		8
27	Болт М8х20 ГОСТ 7798-70		2
	Гайка М8 ГОСТ 5915-70		2
28	Болт М10х35 ГОСТ 15591-70		1
	Гайка М10-Н6.5 ГОСТ 5915-70		1
29	Шпонка 8х7х28 ГОСТ 23360-78		2
30	Шпонка 8х7х50 ГОСТ 23360-78		1
31	Шпонка 8х7х45 ГОСТ 23360-78		4
32	Гайка М16-Н6.5 ГОСТ 5915-70		2
33	Шайба 16Л ГОСТ 6402-70		2
34	Шайба регулировочная		2

РЕДУКТОР рис. 13

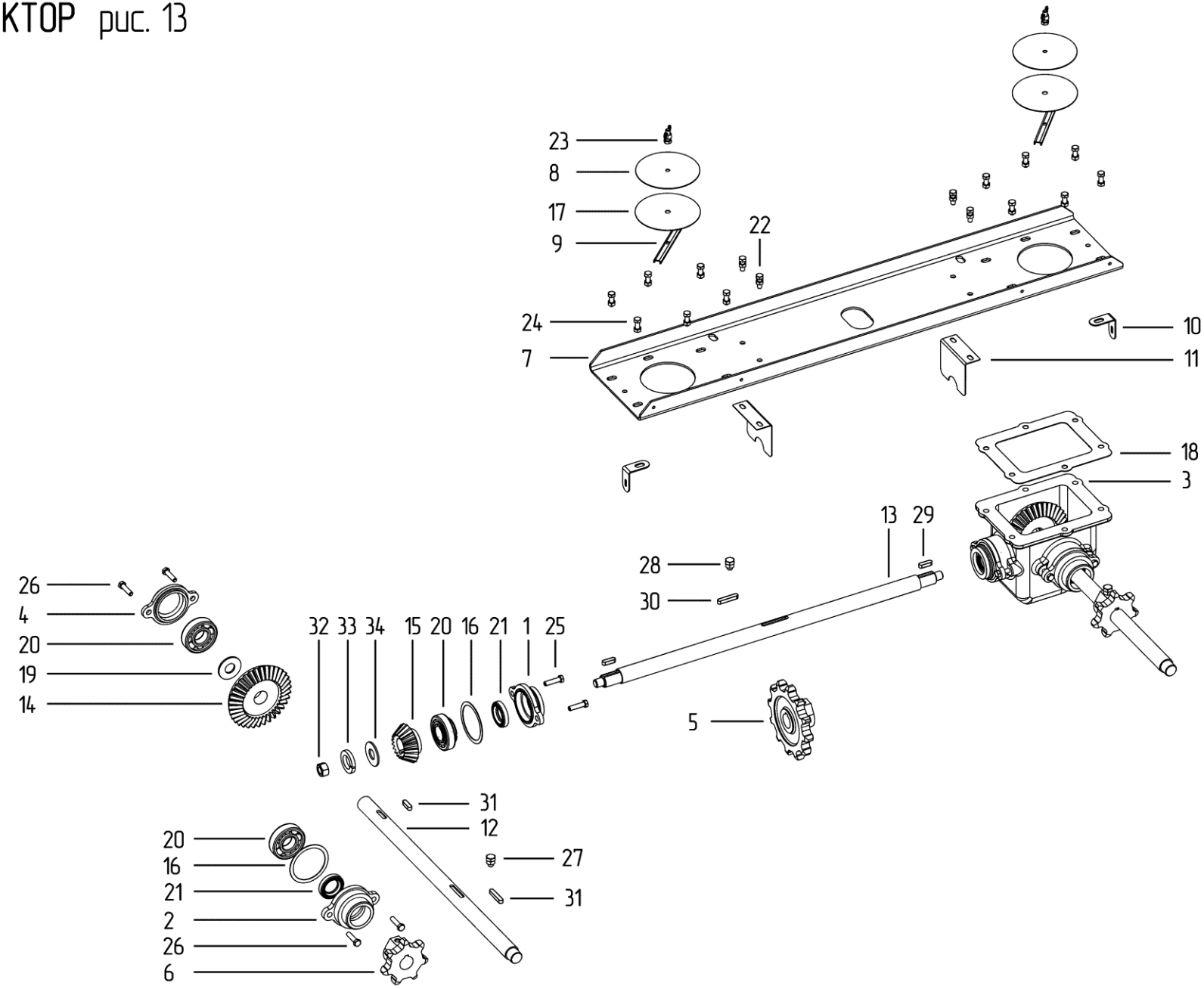

БЛОК ТРИММЕРА (рис. 14)

Номер	Наименование	Обозначение	Кол-во
1	Боковина левая	ПЗС ЗР 000.03.110-01	1
2	Боковина правая	ПЗС ЗР 000.03.110	1
3	Крышка	ПЗК 30.000.03.150	1
4	Плита подмоторная	ПЗС ЗР 000.03.170	1
5	Барабан приводной	ПЗС 000.03.130-01	1
6	Барабан натяжной	ПЗС 000.03.120-01	1
7	Натяжитель	ПЗС ЗР 000.03.160	2
8	Шпилька	ПЗС 000.03.601	2
9	Основание съемника	ПЗК 000.03.403	4
10	Основание съемника	ПЗК 000.03.403-01	2
11	Ограждение	ПЗС ЗР 000.03.100	1
12	Шибер	ПЗК 30.000.03.453	1
13	Ремень бесконечный с рёбрами / Лента триммера	4х400х2560 БКНЛ-65 (С)	1
14	Подшипниковый узел	UCF 206	6
15	Заглушка ⌀120мм		1
16	Ремень	В(Б) 2400/2360	2
17	Шкив	ОВС А60.108.110-02 (⌀28)	1
18	Шкив	ЗП 03.108	1
19	Электродвигатель	АИР100L4-4 кВт 1500 об/мин	1
20	Планка натяжная	ПЗС 000.03.060-01	2
	Гайка М12 6Н.019 ГОСТ 5915-70		4
	Шайба 12.019 ГОСТ 6402-70		2
21	Накладка	ПЗС 000.03.004	1
22	Винт 10х40.019 ГОСТ 11738-84		2
	Гайка М10.019 ГОСТ 5915-70		2
	Шпонка 8х7х60 ГОСТ 23360-78		2
23	Гайка М12-6Н.019 ГОСТ 5915-70		24
	Шайба 12Л 019 ГОСТ 6402-70		24
24	Болт М12-6gх50.019 ГОСТ 7798-70		2
	Болт М12-6gх45.019 ГОСТ 7798-70		2
	Гайка М12-6Н.019 ГОСТ 5915-70		4
	Шайба 12.019 ГОСТ 6402-70		4
	Шайба А 12.019 ГОСТ 6958-78		4
25	Болт М12-6gх30.019 ГОСТ 7796-70		8
	Гайка М12-6Н.019 ГОСТ 5915-70		8
	Шайба 12Л 019 ГОСТ 6402-70		8
	Шайба А.12.019 ГОСТ 11371-78		8
26	Гайка соединительная (муфта) М12	DIN 6334	2
	Шайба А 12.019 ГОСТ 6958-78		2
27	Гайка М12-6Н.019 ГОСТ 5915-70		4
	Шайба 12Л 019 ГОСТ 6402-70		4
28	Болт М8-6gх20 ГОСТ 7798-70		8
	Гайка М8-6Н ГОСТ 5915-70		8
	Шайба 8Л ГОСТ 6402-70		8
	Шайба А.8 ГОСТ 6958-78		8
29	Рым-болт М12.019 ГОСТ 4751-73		2
	Шайба 12.019 ГОСТ 6958-78		2
30	Гайка М8-6Н.019 ГОСТ 5915-70		3
	Шайба 8Л.019 ГОСТ 6402-70		3
	Шайба А.8.019 ГОСТ 6958-78		3
40	**Катушка**	**ПЗС 000.03.140-01**	**1**
41	Вставка	ПЗС 000.03.444	4
42	Болт М6-6gх16.019 ГОСТ 7798-70		8
	Гайка М6-6Н.019 ГОСТ 5915-70		8
	Шайба 6Л 019 ГОСТ 6402-70		8
50	**Щиток в сборе**		**2**
51	Накладка	ПЗС 000.03.465	2
52	Щиток БКНЛ	ПЗС 000.03.003	2
53	Гайка М6-6Н.019 ГОСТ 5915-70		4
	Шайба 6Л 019 ГОСТ 6402-70		4

БЛОК ТРИММЕРА рис. 14

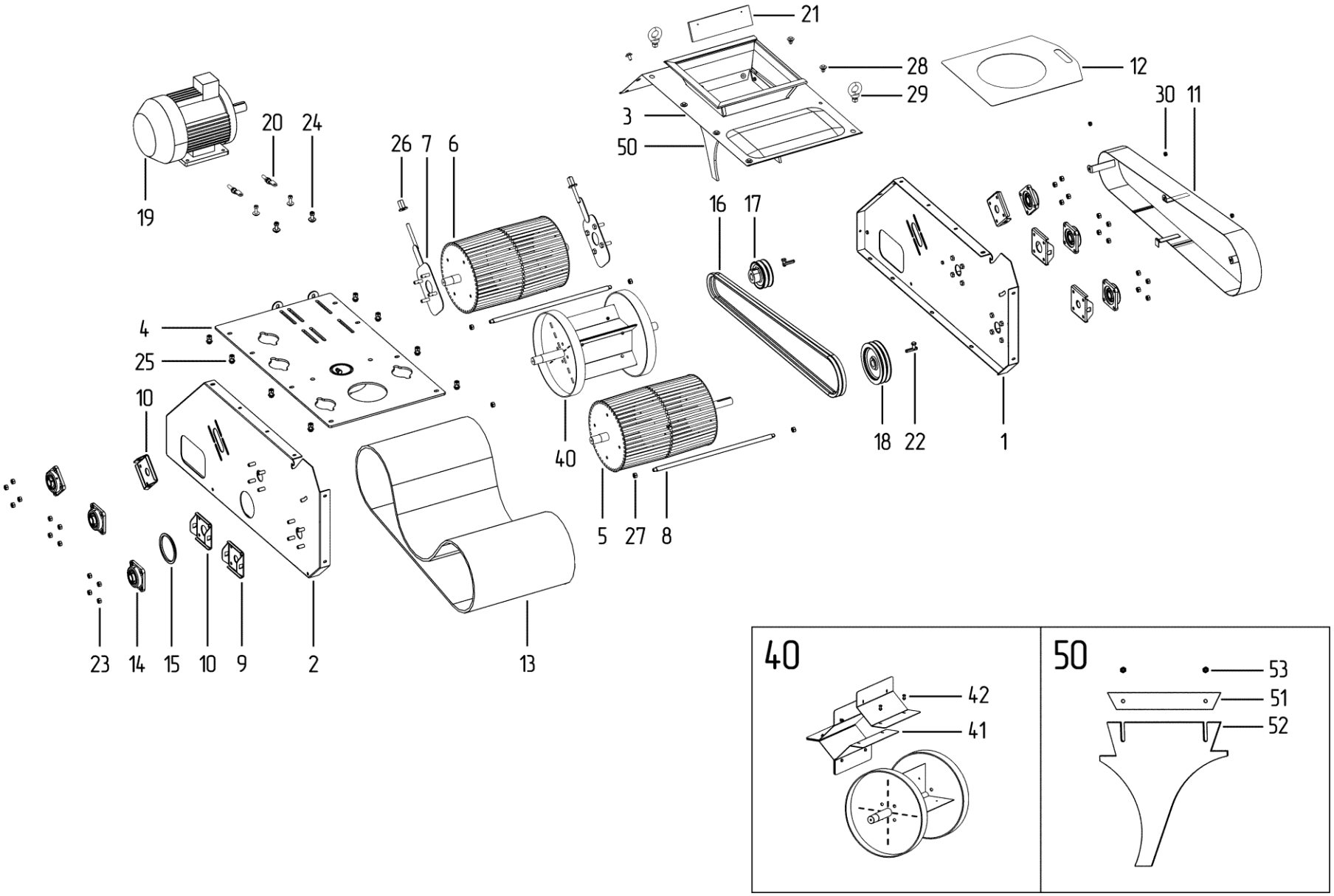

ТРУБА ТРИММЕРА, ЗУМ-400, ОПРОКИДЫВАТЕЛЬ КОНТЕЙНЕРА (рис. 15)

Номер	Наименование	Обозначение	Кол-во
	Труба	**ПЗК 000.03.080**	**1**
1	Корпус трубы	ПЗК 000.03.020	1
2	Носок	ПЗС 000.03.090.1	1
3	Тяга	ПЗК 000.03.883 L=2280 мм	1
4	Ось	ПЗС 000.03.691	1
5	Трос	d5 DIN EN 123885-4 L=3800 мм	1
	Цепь	d6 DIN763 (8 звеньев)	1
	Зажим	DIN 741	1
	Коуш	DIN 6899	1
	Соединитель цепей (серьга)/скоба такелажная	DIN 82101	1
6	Болт М12-6дх35.019 ГОСТ 7798-70		4
	Шайба С 12.019 ГОСТ 6958-78		4
7	Болт М10-6дх45.019 ГОСТ 7798-70		2
	Гайка М10-6Н.019.LF ГОСТ Р 50273-92		2
8	Болт М10х25.019 ГОСТ 7798-70		2
	Гайка М10.019 ГОСТ 5915-70		2
	Шайба 10.019 ГОСТ 6958-78		4
20	**Механизм подъёма носка**		**1**
21	Рукоятка	ПЗК 000.03.380	1
22	Пластина	ПЗС 000.03.485	2
23	Втулка	ПЗС 000.03.885	2
24	Втулка	ПЗС 000.03.886	1
25	Кронштейн	ПЗК 000.03.260	1
26	Ручка 25х12х105 ПАВ черная	ПЗС 000.01.001.1	1
27	Направляющая	ПЗК 000.03.080.110	1
28	Винт с внутренним шестигранником М10х120		1
	Гайка М10-6Н.019 ГОСТ 5915-70		2
	Шайба 10/1.019 ГОСТ 6402-70		1
	Шайба А.10.37.019 ГОСТ 11371-78		2
29	Гайка М10-6Н.LF ГОСТ Р 50273-92		2
	Шайба 10/1.019 ГОСТ 6402-70		2
30	Гайка М10-6Н.LF ГОСТ Р 50273-92		1
	Шайба С.10.019 ГОСТ 11371-78		2
	ЗУМ-400		1
1	Труба	ПЗК 30.05.030	1
2	Корпус	ПЗК 30.05.110	1
3	Ящик	ПЗК 30.05.020	1
4	Шибер	ПЗК 30.05.401	1
5	Рукоятка замка контейнера	ПЗК 000.03.000.478	1
	Гайка М8-6Н.019.LF ГОСТ Р 50273-92		1
	Шайба А.8.019 ГОСТ 11371-78		1
	Пружина 16,5х11х1,2	ПЗК 000.03.010.671	1
6	Рым-болт М8.019 ГОСТ 4751-73		2
	Шайба 8.019 ГОСТ 6958-78		2
7	Рым-болт М12.019 ГОСТ 4751-73		2
	Шайба А 12.019 ГОСТ 6958-78		2
	Опрокидыватель контейнера	**ПЗК 000.03.070.110**	1
1	Каркас опрокидывателя	ПЗК 000.03.070.310	1
2	Колесо 4.10/3.50-4		2
3	Шайба А.16.37.019 ГОСТ 11371-78		2
	Шплинт 4х40.4.019 ГОСТ 397-79		2

ТРУБА С НОСКОМ В СБОРЕ рис. 15

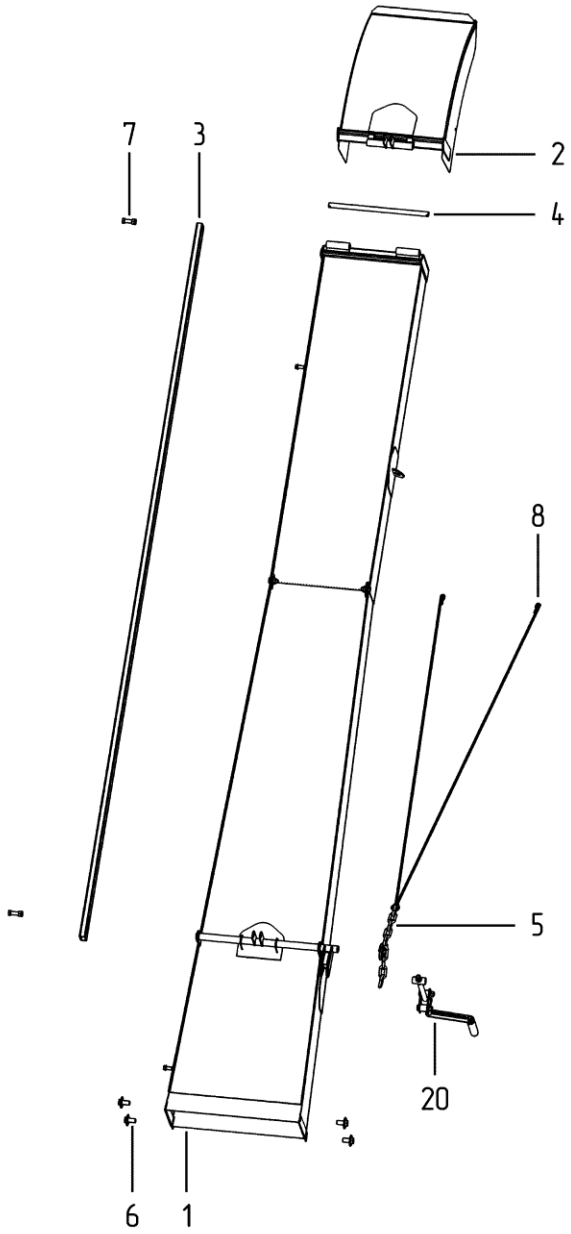

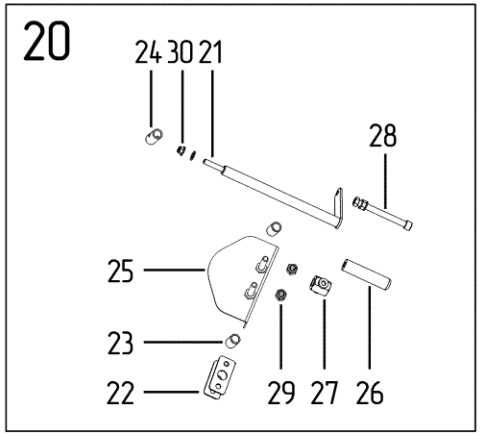

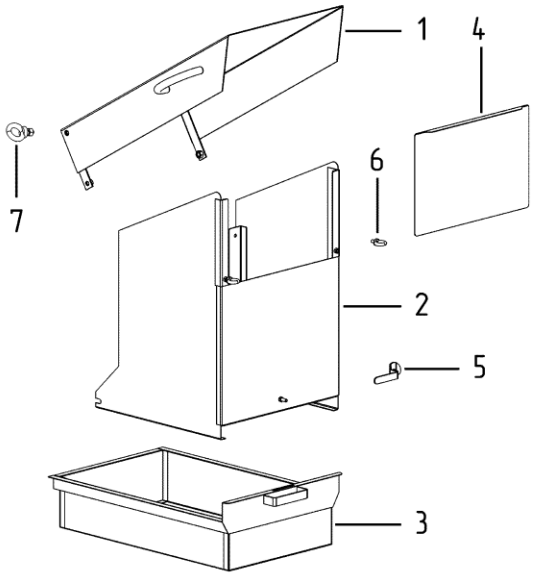

ОПРОКИДЫВАТЕЛЬ КОНТЕЙНЕРА

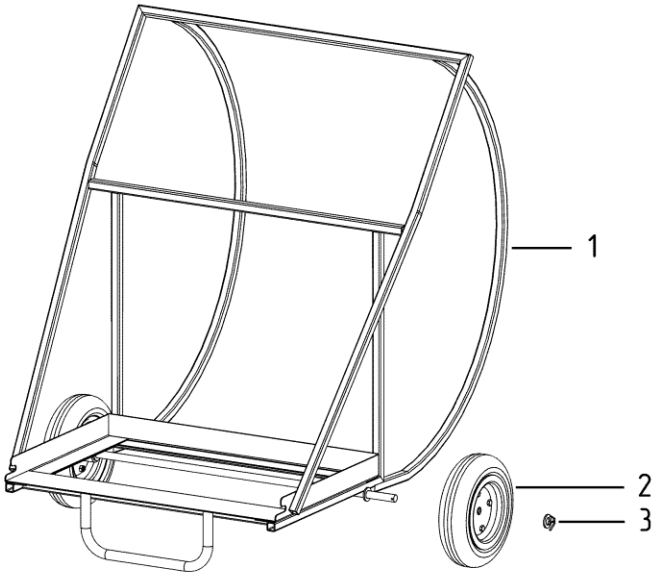

ШКАФЫ ЭЛЕКТРИЧЕСКИЕ (рис. 16)

Номер	Наименование	Обозначение	Кол-во
	Шкаф электрический 1		**1**
1	Корпус металлический	ЩПМ-2 (500×400×220)	1
2	Контактор магнитный (от 0,25 — 3 кВт)	КМИ-10910/380 В	3(4*)
3	Контактор магнитный (4 кВт)	КМН-11810/380 В	3
4	Контактор модульный	КМ 20-16АС (КМ 20-20АС)	1
5	Выключатель автоматический	ВА 47-29 2/6	1
6	Выключатель автоматический	ВА 47-29 3/10	1
7	Выключатель автоматический	ВА 47-29 3/63	1
8	Реле тепловое «Триммер», «Тр. загрузки», «Вентилятор»	РТИ-1316 (9÷13) А	3
9	Реле тепловое «Встряхиватель», «Шнек»	РТИ-1306 (1÷1,6) А	1(2*)
10	Реле тепловое «Тр. выгрузки»	РТИ-1314 (7÷10) А	1
11	Приставка контактная	ПКН-11 (ПКИ-11)	3
12	Преобразователь частоты (1,5 кВт/380В)		1
13	Переключатель кулачковый	ПК-2-13 63А (60А)	1
14	Кнопка сдвоенная с подсветкой	LAY5-BW8465	5(6*)
15	Кнопка аварийная с фиксацией	LAY5-BS542	1
16	Переключатель хода «Вперед — Назад»	LAY5-BJ33 (3 положения)	1
17	Переключатель «Наладка — Работа», «Свет»	BJ25 (2 положения)	2
18	Резистор с ручкой	резистор 16К1КС 10К; ручка RR4811	2
19	Розетка 1-местная с крышкой 16А 250В 2Р+РЕ		1
20	Лампа сигнальная	AD22DS LED матрица, ⌀22 мм	1
	Шкаф электрический 2		
1	Корпус металлический	ЩМП-1-036 (400×310×220)	1
2	Преобразователь частоты (5,5 кВт/380В)		1

* – версия со шнеком отведения отходов ПЗК-30 У

ШКАФЫ ЭЛЕКТРИЧЕСКИЕ рис. 16

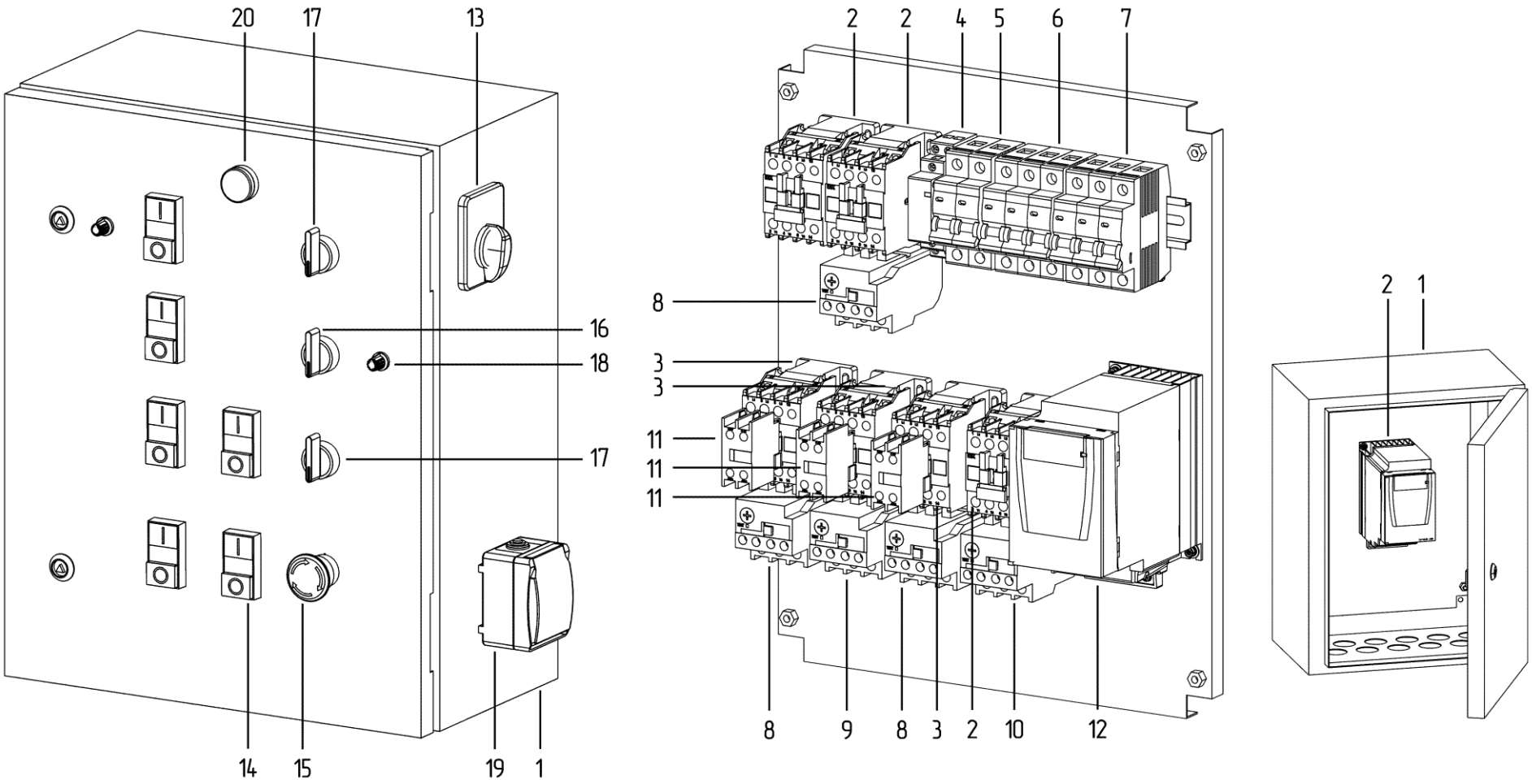

КОНТЕЙНЕР ОТХОДОВ ШНЕКОВЫЙ (рис. 17)

Номер	Наименование	Обозначение	Кол-во
1	Корпус контейнера отходов	ПЗК(Ш) 30.03.070.350	2
2	Корпус шнека	ПЗК 30.03.070.180	1
3	Труба съемная	ПЗК 30.03.070.440	1
4	Шнек	ПЗК 30.03.070.460	1
5	Заглушка	ПЗК 30.03.070.401	1
6	Фланец	ПЗК 30.03.070.450	1
7	Фланец под мотор-редуктор	ПЗК 30.03.070.470	1
8	Реактивная штанга (NMRV040)	ПЗК 000.03.000.015	1
	Гайка М10-6Н.019.LF ГОСТ Р 50273-92		1
	Шайба 10.019 ГОСТ 6958-78		1
9	Подшипник 180204 ГОСТ 8882-75		1
10	Подшипниковый узел	UCF 206	1
11	Мотор - редуктор	NMRV040-25-56 B3-0,25-380-50	1
12	Гайка М12-6Н.019 ГОСТ 5915-70		4
	Шайба 12 019 ГОСТ 6402-70		4
13	Болт М8-6gх20.019 ГОСТ 7798-70		1
	Шайба А 8.019 ГОСТ 6958-78		1
	Шайба 8Л.019 ГОСТ 6402-70		1
14	Болт М8-6gх20.019 ГОСТ 7798-70		12
	Гайка М8-6Н.019 ГОСТ 5915-70		12
	Шайба А 8.019 ГОСТ 11371-78		12
	Шайба 8Л.019 ГОСТ 6402-70		12
15	Гайка М8-6Н.019 ГОСТ 5915-70		6
	Шайба А 8.019 ГОСТ 11371-78		6
	Шайба 8Л.019 ГОСТ 6402-70		6
16	Болт М8-6gх16.019 ГОСТ 7798-70		16
	Гайка М8-6Н.019 ГОСТ 5915-70		16
	Шайба А 8.019 ГОСТ 11371-78		16
	Шайба 8Л.019 ГОСТ 6402-70		16

КОНТЕЙНЕР ОТХОДОВ ШНЕКОВЫЙ рис. 17

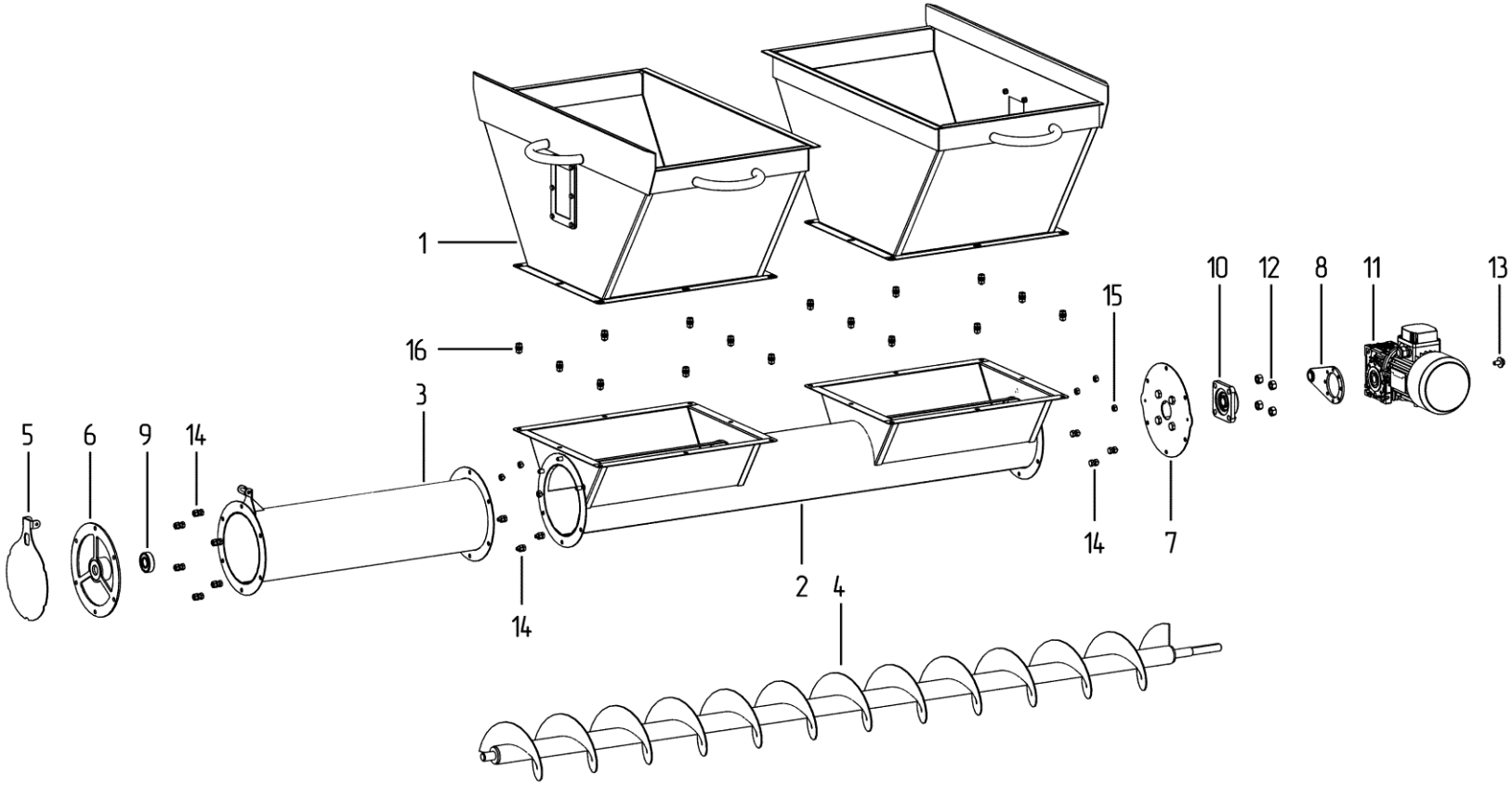

По всем интересующим Вас вопросам в части конструкции и эксплуатации передвижного зерноочистительного комплекса ПЗК-30 обращаться в ООО «ВОРОНЕЖСКИЙ ЗАВОД СЕЛЬХОЗМАШИН».

394040, г. Воронеж, ул. Латненская, д. 9а

☎ 8 (473) 243-93-15
✉ asd-novik@mail.ru
www.vzs-m.ru